Remiss angående förslag till ändringar i Registraravtalet för .se och .nu med bilagor

2017-09-05

IIS bjuder in alla registrarer till att lämna synpunkter på reviderat Registraravtal med bilagor.

Det nuvarande .se-avtalet reviderades 2012 med ett antal större förändringar. År 2015 gjordes ett antal mindre förändringar med justering av priset (bilaga 4), borttagning av bilaga 7 (Krav på information via direktlänk) samt mindre förändring i bilaga 9 (avseende pris och reserverade domännamn). Nuvarande .se-avtal finns på https://www.iis.se/domaner/bli-registrar/se-domaner/avtal/.

Det nuvarande .nu-avtal tillkom år 2013 då IIS tog över ansvaret för .nu, inga revideringar eller förändringar har skett sedan dess. Nuvarande .nu-avtal finns på https://registrar.iis.nu/95.

IIS har under våren arbetat med att se över befintliga avtal. Den största förändringen som framgår i denna remiss är att IIS har slagit ihop registraravtalet för .se respektive för .nu till ett avtal. Registraren kan även i fortsättningen välja att vara registrar för en av toppdomänerna eller för båda.

Vissa av punkterna är tillämpliga enbart för .se-registrar alternativt .nu-registrar. De relevanta förändringarna jämfört med nuvarande avtal framgår i texten nedan.

- I bifogat PDF-dokument framgår samtliga avtalsförändringar jämfört med nuvarande avtal för .se.
- I bifogat PDF-dokument framgår samtliga avtalsförändringar jämfört med nuvarande avtal för .nu.
- I bifogat PDF-dokument framgår samtliga avtalsförändringar jämfört med nuvarande bilaga 1.
- I bifogat PDF-dokument framgår samtliga avtalsförändringar jämfört med nuvarande bilaga 4.
- I bifogat PDF-dokument framgår samtliga avtalsförändringar jämfört med nuvarande Rutinbeskrivning.

Ändringar i övriga bilagor framgår nedan.

Bilagornas numrering är därtill ändrade.

De förändringar som berör bägge toppdomänerna .se och .nu i jämförelse med nuvarande avtal är:

Registraravtalet (jämförande-dokument bifogas)

- Registraravtalet för .se och avtalet för .nu slås ihop till ett gemensamt avtal.
- Förtydligande i punkt 2.2 med anledning av sammanslagningen av avtalen.
- Tillägg i punkt 2.5 gällande systematiskt och riskbaserat informationssäkerhetsarbete.

- Punkt 4.3, Stiftelsens varumärke och kännetecken, hänvisning till bilaga tas bort och punkten hänvisar istället till ”vid var tid gällande instruktion som finns publicerad på Stiftelsens webbplats för registrarer”.
- Punkt 6.1 (iii), tillägg att Registraren ska, på innehavarens uttryckliga begäran, publicera innehavarens personuppgifter i whois.
- Punkt 9.1 (iii), kravet på att begära in VAT-nummer (endast för utländska juridiska personer inom EU som är momsregistrerade) tas bort.
- Punkt 9.2, ”valida och korrekta” ändras till ” fullständiga och korrekta”.
- Ny punkt 11.6; ”Gallring av avtal, dokument och handlingar enligt punkt 11.3 får ske 10 år efter genomförd Registreringstjänst”.
- Punkt 12.1, ändring till ”gällande lagstiftning”.
- Ny punkt 12.2, Stiftelsens personuppgiftsansvar och hänvisning görs till ny integritetspolicy för Registrarers personuppgifter (ny bilaga 9). Tidigare skrivning är flyttad till integritetspolicyn.
- Punkt 21.2, förtydligande att ändring även avser ändringar i bilagor.
- Punkt 22.2, tillägg av informationsplikt vid överlåtelse av avtal mellan registrarer.
- Språkliga justeringar.

De förändringar som endast berör toppdomänen .se i jämförelse med nuvarande avtal är:

Registraravtalet

- Ackreditering av registrar/Godkänd Registrar utgår och ersätts med certifiering.
- IIS lägger ned den personliga certifieringen (självstudier och certifieringsprov med godkänt resultat) av registrarens medarbetare, liksom omcertifieringskravet på registrarens medarbetare. Detta ersätts i avtalet med: ”Registraren har kvalificerad personal som genomgått Stiftelsens självstudie material”.
- Punkt 5, Ackreditering ändras till ”Generella krav”, se mer i bilaga 1.
- Punkt 5.2, uttrycket ”Av .SE ackrediterad Registrar” ändras till ”Av IIS certifierad Registrar”.
- Punkt 15.7, ny hänvisning till självstudiematerial. Certifieringsutbildning tas bort.

De förändringar som endast berör toppdomänen .nu i jämförelse med nuvarande avtal är:

Registraravtalet

- I avtalet införs ett nytt krav: ”Registaren har kvalificerad personal som genomgått Stiftelsens självstudie material”.
- För .nu införs samma krav som för .se gällande DNSSEC (hantering av DS-poster), av denna anledning utgår under punkt 6.1 (vi), Meningen ”Mottagande Registrar är skyldig att kunna ta bort angivna DS-poster.” Under Punkt 6.1 (viii) tillkommer meningen ”Registraren åtar sig att på Innehavarens begäran lägga till, ta bort eller ändra DS-poster, oavsett namnserveroperatör”.
- Punkt 15.7, ny hänvisning till självstudiematerial.

Bilagor

Avtalets numrering av bilagorna är ändrade till:

Bilaga 1, Generella krav på Registrarer

Bilaga 2, Registreringsvillkor gällande för toppdomänen .se
Bilaga 3, Personuppgiftsbiträdesavtal
Bilaga 4, Avgifter och betalningsvillkor
Bilaga 5, Identifiering av Innehavare
Bilaga 6, Årlig kontroll av Innehavarens uppgifter
Bilaga 7, Rutinbeskrivning – Registreringstjänster
Bilaga 8, EPP Rules, Policies and Protocol description
Bilaga 9, IIS integritetspolicy för Registrarers personuppgifter

- Bilaga 1 ändras från ”Ackrediteringskrav” till ”Generella krav för Registrarer”.
- Tidigare bilaga 5 ”Nyttjande av Stiftelsens varumärke och logotype” utgår.
- Tidigare bilaga 7 ”Underhållande av direktlänk” utgick 2015.
- Ny bilaga 9 ”IIS integritetspolicy för Registrarer”.

Ändringar

Bilaga 1 – Generella krav på Registrarer (jämförande-dokument bifogas)

- Ändring från ”Ackrediteringskrav” till ”Generella krav på registrarer”.
- Borttagning av krav på ackreditering av registraren och certifiering av medarbetare.
- Tillägg i punkt 2 (flyttat från punkt 4) ” Registraren ansvarar för att ha den kompetens som är nödvändig för att kunna genomföra Registreringstjänster med hjälp av det tekniska gränssnitt som Stiftelsen från tid till annan anvisar.”
- Punkt 3, tillägg på att lämna organisationsnummer (eller motsvarande för utländska registrarer) samt företagsnamn.
- Punkt 4, hänvisning till användande av ackrediteringssymbolen” tas bort.
- Tillägg i punkt 6 gällande registrarens säkerhetsarbete.
- Ny punkt 8 ”Obligatoriskt funktionsprov”
- Ny punkt 9 ”Utbildad medarbetare”.
- Språkliga justeringar.

Bilaga 2 – Registreringsvillkor

Revidering av Registreringsvillkoren sker separat.

Bilaga 3 - Personuppgiftsbiträdesavtal

Omskrivet personuppgiftsbiträdesavtal med hänvisning till de nya kraven i Dataskyddsförordningen. Med hänvisning till införandet av nya Dataskyddsförordningen i maj 2018 kan bilagan komma att behöva revideras ytterligare.

Bilaga 4 – Avgifter och betalningsvillkor (jämförande-dokument bifogas)

- Justering av priserna och beräkning av rabatten på den administrativa avgiften.
- Ny punkt 1.4.2 – Övriga avgifter för vid var tid gällande administrativa tjänster som utförs av Stiftelsen på Registrarens begäran framkommer på registrarwebben.

Bilaga 5 – Identifiering av Innehavare

- Ändring av numrering
- Språkliga justeringar

Bilaga 6 – Årlig kontroll av Innehavarens uppgifter

- Ny numrering
- Bilagan kan komma att revideras vid ett senare tillfälle med hänvisning till Post- och Telestyrelsens tillsynsärende mot IIS.

Bilaga 7 – Rutinbeskrivning – Registreringstjänster (jämförande-dokument bifogas)

- Ny numrering
- Förändringar i anledning med förändringar i registraravtalet enligt ovan.
- Ny hänvisning till Zonemaster. DNSCheck utgår.
- Punkt 5.2 – ”Blankett” har bytts ut till ”handling”
- Punkt 4.7 – tillägg avseende ytterligare information om ompekning och DNSSEC
- Justering i punkt 9 gällande spärrade domännamn reserverade för viss organisation eller organisationstyp (gäller för .se-toppdomänen).
- Språkliga justeringar

Bilaga 8 – EPP Rules, Policies and Protocol description

- Ny numrering
- Removed mention about extra info in 6.5 being returned for only sponsoring client
- Changed to new logo
- Added 8.2 about changing address on a host object with glue records
- Added contact detail description of fields (gäller .nu)

Bilaga 9 – IIS integritetspolicy för Registrarers personuppgifter

- Ny bilaga

Remissvar skickas till remissvar@iis.se senast den 20 oktober 2017.

Vid frågor om remissen, vänligen skicka e-post till registry@iis.se.

Mer information om administrationen av utskick och signering av det nya avtalet kommer senare.

REGISTRY - REGISTRARAVTAL

För toppdomänerna .se och .nu

Borttaget: Gällande toppdomänen

1 PARTER

1.1 Stiftelsen för Internetinfrastruktur, organisationsnummer 802405-0190, Box 92073, 120 07 STOCKHOLM.

Borttaget: 7399, 103 91

1.2 [FÖRETAGETS/ORGANISATIONENS NAMN] , [ORG. NR], [ADRESS].

2 BAKGRUND

2.1 Internet är en viktig samhällsfunktion i Sverige och i andra länder. En av förutsättningarna för ett fungerande internet är adresseringssystemet och en viktig funktion för adressering inom internet är domännamnssystemet.

Borttaget: Internet

Borttaget: . En

Borttaget: Internet

2.2 Stiftelsen är en oberoende allmännyttig stiftelse som är listad i IANA:s databas över landskodstoppdomäner som Sponsoring Organization för toppdomänen .se. Administrationen av toppdomänen .se regleras enligt lagen (2006:24) om nationella toppdomäner för Sverige på Internet. Sedan september 2013 sköter Stiftelsen också drift och administration för toppdomänen .nu. Stiftelsen ansvarar för, administrerar och hanterar Domännamnsregistrena. Stiftelsen samarbetar med certifierade Registrarer avseende registrering och administration av Domännamn. Samarbetet kan avse antingen toppdomänen .se, toppdomänen .nu eller båda toppdomänerna.

Borttaget: Domännamnsregistret.

Borttaget: ackrediterade

2.3 Registraren uppfyller de krav som ställs för att bli en certifierad Registrar. Registraren har kvalificerad personal som genomgått Stiftelsens självstudiematerial. En certifierad Registrar har rätt att ta betalt för och utföra Registreringstjänster via det tekniska gränssnitt som tillhandahålls av Stiftelsen via protokollet EPP.

Borttaget: ackrediterad

Borttaget: och minst en av Registrarens medarbetare

Borttaget: Certifieringsutbildning.

Borttaget: ackrediterad

Borttaget: gränssnittet EPP.

2.4 Parterna ska aktivt verka för utförande av Registreringstjänster och parternas primära och gemensamma mål är nöjda Innehavare. Registraren ska alltid agera på ett sådant sätt som är förenligt med uppdraget som certifierad Registrar.

Borttaget: därmed

Borttaget: ackrediterad

2.5 Stiftelsen och de certifierade Registrarerna samarbetar i syfte att tillsammans verka för en positiv utveckling av internet i Sverige till nytta för användare och samhället i stort.

Borttaget: ackrediterade

Borttaget: Internet

KOPIA

Det förutsätter en samverkan som är långsiktig och bygger på gemensamma normer och värderingar, ett systematiskt och riskbaserat informationssäkerhetsarbete samt en hög affärsetisk standard såväl i affärsutbytet mellan parterna som i förhållandet till tredje man, särskilt Innehavarna.

2.6 Stiftelsens samarbete med Registraren ska ske i enlighet med villkoren i detta Avtal. Samtliga Registrarer har likalydande avtal med Stiftelsen.

3 DEFINITIONER MED MERA

Borttaget: MM

3.1 Definitioner

3.1.1 ”Auktoriseringskod” avser det engångslösenord som i förekommande fall skapas för det registrerade Domännamnet.

Borttaget: lösenord

3.1.2 ”Avtalet” avser detta avtal inklusive bilagor som finns publicerade på www.iis.se/registraravtal.

3.1.3 ”Avtalsdagen” avser den dag parterna undertecknat detta Avtal.

3.1.4 ”DNSSEC” avser Domain Name System Security Extensions och är en utvidgning av DNS-systemet som syftar till att höja säkerheten.

Borttaget: <#>”Certifieringsutbildning” avser den utbildning som tillhandahålls av Stiftelsen och som minst en av Registrarens medarbetare med godkänt resultat måste genomgå innan detta Avtal tecknas.

3.1.5 ”Domännamn” avser ett domännamn som tilldelats under toppdomänen .se och/eller toppdomänen .nu.

3.1.6 ”Domännamnsregistret” avser det register med samtliga domännamn under toppdomänen .se och/eller toppdomänen .nu som administreras av Stiftelsen.

3.1.7 ”DS-poster” avser delegeringsposter för DNSSEC.

3.1.8 ”Innehavare” avser den fysiska eller juridiska person som söker eller är registrerad som innehavare till Domännamnet.

3.1.9 ”Registreringsvillkor” avser de villkor som tillhandahålls av Stiftelsen, som av Stiftelsen kan ändras från tid till annan, och som Registraren förbinder sig att tillämpa i förhållande till alla Innehavare.

3.1.10 ”Registrar” avser näringsidkare som av Stiftelsen har certifierats som Registrar i enlighet med detta Avtal.

Borttaget: ackrediterats

KOPIA

3.1.11 ”Registreringstjänster” avser de tjänster som Registraren ska erbjuda Innehavarna enligt punkt 6.1 nedan.

3.1.12 ”Stiftelsen” avser Stiftelsen för Internetinfrastruktur.

3.2 Bilagor

Följande bilagor ingår i Avtalet:

Bilaga 1, Generella krav på Registrarer
Bilaga 2A, Registreringsvillkor gällande för toppdomänen .se
Bilaga 2B, Registreringsvillkor gällande för toppdomänen .nu
Bilaga 3, Personuppgiftsbiträdesavtal
Bilaga 4, Avgifter och betalningsvillkor
Bilaga 5, Identifiering av Innehavare
Bilaga 6, Årlig kontroll av Innehavarens uppgifter
Bilaga 7, Rutinbeskrivning – Registreringstjänster
Bilaga 8, EPP Rules, Policies and Protocol description
Bilaga 9, IIS integritetspolicy för Registrarer

Om det i bilagorna förekommer uppgifter eller föreskrifter som strider mot Avtalet i övrigt ska Avtalets bestämmelser äga företräde och bilagorna sinsemellan äga företräde i nummerordning.

4 ALLMÄNT

4.1 Föremål för Avtalet

Genom undertecknande av detta Avtal blir Registraren certifierad Registrar och ges rätt att, på Innehavarnas begäran, utföra Registreringstjänster i enlighet med villkoren i detta Avtal. Detta Avtal ger inte Registraren någon rätt eller behörighet att administrera Domännamnsregistrena.

4.2 Icke-exklusiva rättigheter

De rättigheter som Registraren får enligt detta Avtal är icke-exklusiva och begränsar inte Stiftelsens rätt att certifiera andra Registrarer eller att i egen regi tillhandahålla Registreringstjänster för toppdomänen .se.

Borttaget: Ackrediteringskrav
Borttaget: 2
Borttaget: Nyttjande av Stiftelsens varumärke och logo ... [1]
Borttaget: 7, Utgått ... [2]
Borttaget: 9
Borttaget: 10
Borttaget: ackrediterad
Borttaget: Domännamnsregistret
Borttaget: erhåller
Borttaget: ackreditera

KOPIA

4.3 **Stiftelsens varumärke och kännetecken**

Registraren har endast rätt att använda Stiftelsens varumärken och andra kännetecken i enlighet med vid var tid gällande instruktion som finns på Stiftelsens webbplats för Registrarer.

Borttaget: äger

Borttaget: nyttja

Borttaget: särskilda logotyp för ackrediterade Registrarer, Stiftelsens varumärke

Borttaget: Bilaga 5

5 GENERELLA KRAV

Borttaget: <#>ACKREDITERING

Borttaget: <#>ACKREDITERINGSKRAV

5.1 Generella krav på Registrarer

Registraren ska så länge Avtalet gäller uppfylla Stiftelsens generella krav vilka framgår av Bilaga 1.

Borttaget: ackrediteringskrav

5.2 Användning av uttrycket ”Av JIS certifierad Registrar”

Borttaget: .SE ackrediterad

Efter Avtalsdagen och så länge Avtalet gäller får Registraren kalla sig ”Av JIS certifierad Registrar” eller annan beteckning som Stiftelsen anvisar.

Borttaget: .SE ackrediterad

6 REGISTRERINGSTJÄNSTER

6.1 Registraren ska erbjuda Innehavarna följande Registreringstjänster för vilka Registraren har rätt att bestämma och ta ut avgifter:

Borttaget: äger

(i) **Nyregistrering av Domännamn**

Registraren åtar sig att på begäran från Innehavaren nyregistrera Domännamn under toppdomänen .se och/eller toppdomänen .nu.

(ii) **Förnyelse av Domännamn**

Registraren åtar sig att på begäran från Innehavaren förnya registreringsperioden för Innehavarens Domännamn, med undantag av vad som framgår i punkt 7.7.

Borttaget: regleringen

(iii) **Uppdatering av kontaktuppgifter**

Registraren åtar sig att på begäran från Innehavaren uppdatera dennes kontaktuppgifter i enlighet med vad som framgår av punkt 9 samt på Innehavarens uttryckliga begäran, publicera Innehavarens personuppgifter i Stiftelsens domännamnssöktjänst (WHOIS).

Borttaget: .

(iv) **Hantering av namnservrar**

Registraren åtar sig att på begäran från Innehavaren lägga till, ta bort eller ändra namnservrar för ett Domännamn.

KOPIA

(v) **Överlåtelse av Domännamn**

Registraren åtar sig att på begäran av avlämnande Innehavare och under förutsättning att mottagande Innehavare godkänt Registreringsvillkoren samt lämnat de uppgifter som finns angivna i punkt 9.1 genomföra överlåtelsen av Domännamn.

Registraren ska snarast, och senast inom fem arbetsdagar från det att förutsättningarna för överlåtelsen är uppfyllda utföra överlåtelsen till ny Innehavare.

Överlåtelse av Domännamn innebär att mottagande part blir ny Innehavare och ersätter den tidigare registrerade Innehavaren.

(vi) **Byte av Registrar**

Registraren åtar sig att på begäran av Innehavaren medverka till att flytta administrationen av Innehavarens Domännamn från en Registrar till en annan.

Avlämnande Registrar ska på Innehavarens begäran tillse att det skapas en unik Auktoriseringskod för Domännamn som Registraren administrerar för Innehavaren. Avlämnade Registrar ska skyndsamt, dock senast inom fem arbetsdagar från begäran, lämna ut Auktoriseringskoden till Innehavaren. Om avlämnande Registrar inte lämnar ut Auktoriseringskoden inom fem arbetsdagar har Stiftelsen rätt att ta fram och lämna ut Auktoriseringskoden till Innehavaren.

Borttaget: äger

Avlämnande Registrar ansvarar för att Auktoriseringskoden överlämnas till Innehavaren på ett säkert sätt och Registraren är alltid skyldig att lämna ut Auktoriseringskoden på begäran av Innehavaren.

Mottagande Registrar ska innan byte av Registrar genomförs informera Innehavaren för det fall bytet påverkar Innehavarens DS-poster.

Registraren ska på sin webbplats tydligt informera om Innehavarens rätt att byta Registrar.

Avgift för Registreringstjänsten byte av Registrar får inte tas ut av avlämnande Registrar.

(vii) **Avregistrering av Domännamn**

Registraren åtar sig att på begäran från Innehavaren avregistrera Innehavarens Domännamn.

Borttaget: vidta avregistrering av

KOPIA

(viii) **Hantering av DS-poster**

Registraren åtar sig att på Innehavarens begäran lägga till, ta bort eller ändra DS-poster, oavsett namnserveroperatör.

I de fall Registraren är namnserveroperatör för en Innehavares Domännamn har Registraren rätt att, utan Innehavarens begäran lägga till, ta bort eller ändra DS-poster för dessa Domännamn.

Borttaget: äger

Stiftelsen förbehåller sig rätten att ändra, ta bort eller avstå från att publicera angivna DS-poster om dessa, enligt Stiftelsens bedömning kan orsaka allvarliga driftstörningar.

6.2 Registraren ska från tid till annan förändra sitt utbud av Registreringstjänster i enlighet med Stiftelsens anvisningar.

7 UTFÖRANDE AV REGISTRERINGSTJÄNSTER

7.1 Registraren ska utföra Registreringstjänsterna via det tekniska gränssnittet EPP och i enlighet med bestämmelserna i detta Avtal.

7.2 Registraren ska utföra Registreringstjänsterna på sitt eget Registrarkonto hos Stiftelsen.

7.3 Registraren ska nyregistrera och förnya Domännamn för den registreringsperiod som Innehavaren har begärt.

7.4 Registraren ska, om inte annat följer av Avtalet, endast utföra Registreringstjänsterna på Innehavarens uttryckliga begäran. Registraren ska inte utföra av Innehavaren begärda Registreringstjänster om inte Innehavaren godkänt Registreringsvillkoren och lämnat nödvändiga uppgifter. Registraren har ingen skyldighet att utföra begärda Registreringstjänster om Innehavaren inte erlägger nödvändig betalning för Registreringstjänsten.

Borttaget: erforderliga

Borttaget: erforderlig

7.5 Registraren ska innan utförande av Registreringstjänster kontrollera att det är Innehavaren som begär Registreringstjänsterna. Kontroll ska ske i enlighet med Bilaga 5.

Borttaget: 6

7.6 När Registraren mottagit begäran av Innehavaren att utföra Registreringstjänster ska Registraren skyndsamt utföra Registreringstjänsterna och, senast inom fem arbetsdagar från det att besked om Registreringstjänsterna erhållits från Stiftelsen, förmedla detta besked till Innehavaren.

KOPIA

7.7 Registrarens uppsägning av avtal med Innehavaren

Om Registraren i sitt avtal med Innehavaren förbehållit sig rätten, kan Registraren med minst tre månaders varsel säga upp avtalet med Innehavaren till upphörande vid tidpunkten för registreringsperiodens utgång. Uppsägningen ska vara skriftlig och tydligt ange (i) att avtalet med Innehavaren sägs upp till registreringsperiodens utgång, (ii) att Innehavaren måste välja ny Registrar, (iii) hur Innehavaren går tillväga för att byta Registrar och (iv) att Stiftelsen i enlighet med punkt 19.2 kan bli temporär registrar och, *för Domännamn under toppdomänen .se*, att .SE Direkt kan komma att bli ordinarie Registrar om inte Innehavaren själv väljer ny Registrar.

Registraren ska vid tidpunkten för uppsägningen, även skriftligen informera Stiftelsen om uppsägningen.

7.8 Hinder mot utförande av Registreringstjänster vid tvistlösningsförfarande

Registraren ska utföra eller förbinder sig att inte utföra de Registreringstjänster av *Domännamn under toppdomänen .nu* som föranleds av ett tvistlösningsförfarande som hanteras i enlighet med punkt 10.3.

8 KODNING AV INTERNATIONALISERADE DOMÄNNAMN

Registraren ska i enlighet med Bilaga 8 koda om av Innehavaren valt Domännamn till motsvarande ACE-kodat domännamn. Endast det omkodade Domännamnet för Registreringstjänster ska anges genom det tekniska gränssnittet EPP. Registrarens omkodning anses inte utgöra en otillåten ändring av Innehavarens uppgifter. Stiftelsen utför ingen kontroll av att det ACE-kodade domännamnet överensstämmer med det av Innehavaren valda Domännamnet.

Borttaget: 10

Borttaget: beträffande Registreringstjänster

9 UPPGIFTER OM INNEHAVAREN

9.1 När en Innehavare ansöker om att nyregistrera ett Domännamn ska Registraren begära in följande uppgifter av Innehavaren:

(i) Fullständigt firmanamn och kontaktperson eller privatpersons förnamn och efternamn,

(ii) organisationsnummer eller personnummer,

För Domännamn under toppdomänen .nu kan för utländsk Innehavare istället annan unik identifieringsuppgift lämnas,

Borttaget: ,

Borttaget: <#>VAT-nummer (endast för utländska juridiska personer inom EU som är momsregistrerade),

KOPIA

(iii) postadress,

(iv) telefonnummer och

(v) e-postadress.

Registraren förbinder sig att inte utföra av Innehavaren begärda Registreringstjänster förrän Innehavaren lämnat dessa uppgifter.

9.2 Registraren är ansvarig för att de uppgifter om Innehavarna som skickas till Domännamnsregistret är fullständiga och korrekta.

Borttaget: valida

Borttaget: aktuella

9.3 Registraren ska på lämpligt sätt kontrollera riktigheten av de uppgifter som Innehavaren är skyldig att lämna enligt punkt 9.1. Registraren ska därefter fortlöpande kontrollera att dessa uppgifter är fullständiga och korrekta genom att årligen utföra kontroll av Innehavarens uppgifter i enlighet med Bilaga 6.

Borttaget: valida

Borttaget: aktuella

Borttaget: 8

9.4 Registraren ska vid nyregistrering omgående överlämna de uppgifter som Innehavaren har lämnat enligt punkt 9.1 till Stiftelsen. Registraren ska även därefter tillse att eventuella förändringar av Innehavarens kontaktuppgifter omedelbart meddelas Stiftelsen.

10 REGISTRERINGSVILLKOR OCH TVISTLÖSNINGSPOLICY

10.1 Registraren förbinder sig att i avtalsrelationen med Innehavaren tillämpa de av Stiftelsen från tid till annan tillhandahållna Registreringsvillkoren. Registraren ska hålla Registreringsvillkoren tillgängliga på sin webbplats avskilt från Registrarens egna eventuella avtalsvillkor samt tillhandahålla länkning till Stiftelsens webbplats.

Borttaget: ,

10.2 De vid Avtalsdagen gällande Registreringsvillkoren framgår av Bilaga 2. Registraren har inte rätt att på något sätt ändra innehållet i Registreringsvillkoren och Registraren ska se till att Registreringsvillkoren har företräde framför andra mellan Registraren och Innehavaren gällande avtalsvillkor.

Borttaget: äger

10.3 Registraren förbinder sig att med avseende på tvister mellan Innehavare och tredje man rörande ett Domännamn *under toppdomänen .nu* tillämpa av Stiftelsen från tid till annan antagen tvistlösningspolicy.

11 DOKUMENTATION M.M.

11.1 Registraren ska dokumentera att varje Innehavare har godkänt Registreringsvillkoren som gäller vid tidpunkten för utförandet av Registreringstjänsten. Registraren ska på

Borttaget: godtagit

KOPIA

Stiftelsens begäran utan oskäligt dröjsmål tillhandahålla Stiftelsen dokument som styrker att Innehavaren godtagit Registreringsvillkoren.

11.2 Registraren ska dokumentera samtliga rutiner som tillämpas vid utförande av Registreringstjänster.

11.3 Registraren ska arkivera och förvara avtal som tecknas med Innehavare beträffande Registreringstjänster samt övriga dokument och elektroniska handlingar hänförliga till Registreringstjänster på ett betryggande och överskådligt sätt som ger ett godtagbart skydd ur brand- och säkerhetssynpunkt.

11.4 Registraren ska se till att det regelbundet skapas säkerhetskopior (backup) av den information som anges i punkt 11.3. Säkerhetskopiorna ska lagras på ett tillförlitligt sätt, hållas avskilda och kunna återskapas vid behov.

11.5 Registraren ska under den tid detta Avtal gäller behålla den information som anges i punkt 11.3 och informationen ska på begäran skyndsamt tillställas Stiftelsen.

11.6 Gallring av avtal, dokument och handlingar enligt punkt 11.3 får ske tio år efter genomförd Registreringstjänst.

11.7 Registraren ska på Stiftelsens begäran lämna Stiftelsen sådana upplysningar och handlingar som Stiftelsen skäligen bedömer nödvändiga för att kunna kontrollera Registrarens efterlevnad av detta Avtal.

11.8 Stiftelsen har rätt att under sedvanlig kontorstid och efter skäligt varsel, få tillträde till Registrarens lokaler för att kunna kontrollera Registrarens efterlevnad av detta Avtal.

11.9 Kontrollerna enligt punkt 11.7 och 11.8 ska utföras på ett sådant sätt att de inte stör Registrarens verksamhet mer än vad som är skäligt med hänsyn till ändamålet. Kontrollerna ska vidare genomföras med hänsyn till Registrarens behov av sekretess, varvid nödvändiga sekretessavtal kan upprättas om Registraren begär det.

Borttaget: 6

Borttaget: 7

12 BEHANDLING AV PERSONUPPGIFTER

12.1 Registraren ska alltid agera enligt Stiftelsens personuppgiftsbiträdesavtal, Bilaga 3, och ta hänsyn till Innehavarens personliga integritet genom att endast behandla personuppgifter på ett sätt som är förenligt med gällande lagstiftning.

Borttaget: personuppgiftslagen (1998:204) och lagen (2006:24) om nationella toppdomäner för Sverige på Internet

12.2 Stiftelsen är personuppgiftsansvarig för behandlingen av personuppgifter som lämnas av Registraren, till exempel Registrarens kontaktpersoner. Behandlingen sker i enlighet med IIS integritetspolicy för Registrarers personuppgifter, bilaga 9.

Borttaget: Registraren ska vidta lämpliga tekniska och organisatoriska åtgärder i enlighet med kraven i personuppgiftslagen och god sed på marknaden för att skydda de personuppgifter som behandlas.

KOPIA

13 INFORMATION OCH UPPDATERINGAR FRÅN STIFTELSEN

Registraren ska se till att varje Innehavare skyndsamt tillställs information som skickas ut av Stiftelsen till Registraren och som Stiftelsen uttryckligen angett att Innehavaren ska få del av.

Borttaget: angivit

14 ORDNINGSREGLER

Borttaget: M.M.

14.1 Förbud mot lagerhållning m.m.

Registraren ska i egenskap av certifierad Registrar endast utföra Registreringstjänster i enlighet med detta Avtal och inte i syfte att själv eller genom annan inneha, handla med eller hyra ut Domännamn. Förbudet hindrar däremot inte Registraren från att inneha till Registrarens verksamhet relaterade Domännamn.

Borttaget: ackrediterad

Borttaget: enbart

14.2 Förbud mot överbelastning m.m.

Borttaget: ... [3]

Registraren får inte överbelasta Stiftelsens nät, hindra Stiftelsen från att tillhandahålla sina tjänster (t.ex. genom överbelastningsattacker (DOS)) eller utföra annan åtgärd som kan hota driften eller stabiliteten av se-zonen och/eller .nu-zonen.

Borttaget: se

14.3 Förbud mot överträdelser av instruktioner m.m.

Registraren får inte direkt eller indirekt genom tekniskt eller annat förfarande försöka bryta mot eller kringgå av Stiftelsen från tid till annan särskilt beslutade instruktioner och anvisningar, medvetet utnyttja felkonfigurationer, programfel, andra brister i procedurer eller programvaror som används av Stiftelsen eller agera på ett annat sätt som inte kan anses förenligt med uppdraget som certifierad Registrar.

Borttaget: ackrediterad

14.4 Subregistrarer

Registraren har rätt att utse subregistrar som har rätt att på Registrarens vägnar ta emot uppdrag om Registreringstjänster från Innehavare som sedan genomförs av Registraren via det tekniska gränssnittet EPP och på Registrarens eget Registrarkonto. Registraren ansvarar fullt ut i förhållande till Stiftelsen för subregistrarers handlande gällande Domännamn och Registreringstjänster.

KOPIA

15 STIFTELSENS ÅTAGANDEN

15.1 Stiftelsen ska, senast inom fem arbetsdagar från det att Registraren genomfört Registreringstjänster via det tekniska gränssnittet EPP, till Registraren bekräfta om Registreringstjänster genomförts enligt begäran.

Borttaget: huruvida

15.2 Stiftelsen ska tillhandahålla en kundtjänstfunktion för Registraren. Stiftelsen ska uppge e-postadress, telefonnummer och postadress till Stiftelsens kundtjänst. Stiftelsen ska omgående meddela Registraren eventuella förändringar av dessa uppgifter.

15.3 Stiftelsen åtar sig att tillhandahålla särskild tjänst för Registrarer som vid tillfället för begäran inte kan utföra viss Registreringstjänst via det tekniska gränssnittet EPP. Tjänsten innebär att Stiftelsen utför Registreringstjänster för Registrarens räkning mot en särskild avgift.

15.4 Stiftelsen åtar sig att tillhandahålla Avtalet, instruktioner, rutiner, dokument och tekniska specifikationer tillgängliga på Stiftelsens webbplats för Registrarer.

15.5 Stiftelsen åtar sig att vid ändring av Bilaga 8 informera Registraren minst sex månader innan ändringen införs. Om särskilda skäl föreligger får Stiftelsen dock införa ändring med kortare varsel.

Borttaget: 10

15.6 Stiftelsen åtar sig att tillhandahålla varumärke som visar att Registraren är certifierad Registrar och som Registraren får använda så länge denne är certifierad Registrar.

Borttaget: en logotyp

Borttaget: ackrediterad

Borttaget: ackrediterad

15.7 Stiftelsen ska utan kostnad för Registraren tillhandahålla självstudiematerial.

Borttaget: Certifieringsutbildning

15.8 Stiftelsen ska tillämpa ett systematiskt säkerhetsarbete i linje med kraven i lagen (2006:24) om nationella toppdomäner för Sverige på Internet beträffande policy, ansvar och organisation.

Borttaget: tillämpar

15.9 Stiftelsen ska under avtalsperioden ha en gällande, för sin verksamhet, nödvändig ansvarsförsäkring som omfattar Stiftelsens åtaganden enligt detta Avtal.

Borttaget: erforderlig

15.10 Stiftelsen åtar sig att utfärda, hantera och använda kryptonycklar och signaturer vid Stiftelsens signering av .se-zonen och/eller .nu-zonen enligt rutiner och villkor beskrivna i vid var tid gällande DNSSEC Policy and Practice Statement, DPS, som finns publicerad på www.iis.se.

Borttaget: ,

15.11 Stiftelsen åtar sig att i enlighet med detta Avtal, i förekommande fall publicera av Innehavaren uppgivna DS-poster i .se-zonen och/eller .nu-zonen tillsammans med övrig information som finns om Domännamnet.

KORTA

16 AVGIFTER OCH BETALNINGSVILLKOR

16.1 Avgifter och betalningsvillkor framgår av Bilaga 4.

16.2 Stiftelsen får från tid till annan ändra de avgifter och betalningsvillkor som framgår av Bilaga 4 och ska informera Registraren om eventuella förändringar senast 30 dagar innan de nya avgifterna och betalningsvillkoren träder i kraft.

17 SKADESTÅND

17.1 Registraren ska ersätta sådan direkt eller indirekt skada som Registraren eller av Registraren anlitad subregistrar vållar Stiftelsen till följd av brott mot detta Avtal eller som på annat sätt är hänförligt till Registrarens utförande av Registreringstjänster enligt Avtalet. Ersättningsskyldigheten är dock begränsad till ett belopp motsvarande tio prisbasbelopp enligt socialförsäkringsbalken (2010:110). Stiftelsen kan göra gällande påföljd enligt ovan endast om Stiftelsen gett Registraren meddelande om det senast 30 dagar efter det att Stiftelsen märkt eller bort märka grunden för kravet.

Borttaget: givit

Borttaget: därom

17.2 Stiftelsen ska ersätta sådan direkt skada som Stiftelsen vållar Registraren till följd av brott mot detta Avtal. Ersättningsskyldigheten är dock begränsad till ett belopp motsvarande tre prisbasbelopp enligt socialförsäkringsbalken (2010:110). Registraren kan göra gällande påföljd enligt ovan endast om Registraren gett Stiftelsen meddelande om det senast 30 dagar efter det att Registraren märkt eller bort märka grunden för kravet.

Borttaget: givit

Borttaget: därom

17.3 Ansvarsbegränsningen i punkt 17.1 och 17.2 gäller inte vid uppsåt eller grov vårdslöshet.

18 SANKTIONER

18.1 Varning

Om Registraren enligt Stiftelsens mening åsidosätter sina åligganden enligt Avtalet kan Stiftelsen ge en varning med uppmaning till Registraren att vidta rättelse. För det fall Registraren inte vidtagit rättelse inom 30 dagar har Stiftelsen rätt att stänga av Registraren enligt punkt18.2 eller säga upp Avtalet till omedelbart upphörande enligt punkt 18.3.

Borttaget: punkt 18.2

Borttaget: 18.3.

KOPIA

18.2 **Avstängning**

Om Registraren enligt Stiftelsens mening väsentligt åsidosätter sina åligganden enligt Avtalet, inkluderat men inte begränsat till underlåtenhet att betala förfallna belopp till Stiftelsen, visar andra klara tecken på obestånd eller inte vidtar rättelse efter varning enligt punkt 18.1, har Stiftelsen rätt att stänga av Registraren från att genomföra nyregistrering av Domännamn för en tid av upp till 30 dagar. Avstängningen omfattar även nyregistreringar genom annan Registrar. För det fall Registraren inte vidtagit rättelse inom dessa 30 dagar har Stiftelsen i enlighet med punkt 18.3 rätt att säga upp Avtalet till omedelbart upphörande.

Borttaget: ej

Borttaget: eller

Borttaget: ,

Borttaget: 18.1, äger

Borttaget: 18.3

18.3 **Uppsägning**

18.3.1 Vardera parten har rätt att säga upp Avtalet till omedelbart upphörande om:

Borttaget: part äger

(i) den andra parten väsentligt åsidosätter sina åligganden enligt detta Avtal. Den omständigheten att det finns en utestående varning eller avstängning hindrar inte Stiftelsen att säga upp Avtalet enligt denna bestämmelse.

Borttaget: Den

Borttaget: ;

(ii) den andra parten inställt betalningarna, inlett ackordsförhandlingar, trätt i likvidation, försatts i konkurs eller visat andra klara tecken på obestånd.

Borttaget: Den

18.3.2 Stiftelsen har även rätt att säga upp Avtalet till omedelbart upphörande om:

Borttaget: äger

(i) Registraren inte vidtar rättelse enligt vad som föreskrivs i punkt 18.1 och/eller 18.2, eller bryter mot förbudet att genomföra nyregistreringar i punkt 18.2.

Borttaget: ;

(ii) Registraren bryter mot punkt 14.1.

19 UPPHÖRANDE AV REGISTRARAVTAL

19.1 Vid detta Avtals upphörande ska Registraren omgående tillställa Stiftelsen, och/eller annan som Stiftelsen anvisar, den information som anges i punkt 11.3 samt på Stiftelsens begäran all annan information beträffande Innehavarna och Registreringstjänsterna.

19.2 Enligt Registreringsvillkoren ska vid detta Avtals upphörande följande gälla:

KOPIA

För Domännamn under toppdomänen .se:

(i) Stiftelsen blir temporär registrar under en period av upp till fyra månader (”Skyddsperiod”) från den tidpunkt Avtalet upphör.

(ii) Innehavaren ska under Skyddsperioden välja en ny Registrar.

(iii) Avstår Innehavaren från att välja ny Registrar under Skyddsperioden blir Stiftelsens registrar .SE Direkt automatiskt ordinarie Registrar. .SE Direkt har som ordinarie Registrar rätt att ta ut ersättning enligt gällande prislista och mellan parterna ska .SE Direkts övriga villkor gälla (se www.sedirekt.se).

För Domännamn under toppdomänen .nu:

(i) Stiftelsen blir temporär registrar från den tidpunkt Avtalet upphörde och längst till registreringsperioden utgång.

(ii) Innehavaren ska under tiden Stiftelsen är temporär registrar välja en ny Registrar.

(iii) Avstår Innehavaren från att välja ny Registrar kommer Domännamnet Deaktiveras och avregistreras vid registreringsperiodens utgång.

20 FORCE MAJEURE

Om part förhindras att fullgöra sina åtaganden enligt detta Avtal av omständighet som part inte kunnat råda över såsom blixtnedslag, arbetskonflikt, eldsvåda, beslag, myndighetsbestämmelse samt fel eller försening i tjänster från underleverantör på grund av omständighet som här angetts, ska detta utgöra befrielsegrund som medför befrielse från skadestånd och andra eventuella påföljder. Om parts åtaganden till väsentlig del förhindrats längre tid än 30 dagar på grund av omständighet angiven ovan, har vardera parten utan ersättningsskyldighet rätt att säga upp Avtalet.

Borttaget: ej

Borttaget: ,

Borttaget: angivits

Borttaget: äger

21 ÄNDRING AV VILLKOR

21.1 Stiftelsen har från tid till annan ensidigt rätt att ändra villkoren i detta Avtal, inklusive ändringar i Bilagorna.

21.2 Stiftelsen ska meddela Registraren om ändring enligt ovan minst 30 dagar innan ändringen träder ikraft, med undantag av ändringar enligt punkt 15.5. För det fall

Borttaget:

KOPIA

Registraren inte accepterar villkorsändringen får Registraren säga upp Avtalet per den dag de nya villkoren träder i kraft.

Borttaget: då

22 ÖVERLÅTELSE AV AVTALET

22.1 Stiftelsen har rätt att överlåta sina rättigheter och skyldigheter enligt detta Avtal och Stiftelsen ska vid sådan överlåtelse informera Registraren.

Borttaget: äger

Borttaget:

22.2 Registraren har endast rätt att överlåta sina rättigheter och skyldigheter enligt detta Avtal till annan certifierad Registrar. Vid sådan överlåtelse ska övertagande Registrar kontakta befintliga Innehavare som påverkas av överlåtelsen och informera om att deras Registrar ändras. Den övertagande Registraren ska samtidigt villkorslöst ge Innehavaren en rimlig möjlighet att byta Registrar i enlighet med punkt 6 (vi).

Borttaget: äger

Borttaget: ackrediterad

23 MEDDELANDEN MELLAN PARTERNA

Meddelanden avseende detta Avtal ska lämnas skriftligen till den av parten senast uppgivna e-postadressen och/eller postadressen. Parterna ska signera e-posten elektroniskt enligt den tekniska standard som Stiftelsen från tid till annan anvisar. Vardera parten ansvarar för att omgående meddela eventuella adressändringar till andra parten. Meddelande som skickats med post ska anses ha kommit mottagaren inom Sverige tillhanda inom tre kalenderdagar från avsändandet. För mottagare utanför Sverige gäller tio kalenderdagar från avsändandet. Meddelande som skickats elektroniskt ska anses ha kommit mottagaren tillhanda omedelbart.

Borttaget: mottagare

Borttaget: såsom e-post eller fax,

Borttaget: mottagare

24 AVTAL OCH AVTALSTID

Borttaget:

24.1 Detta Avtal utgör parternas fullständiga reglering av alla frågor som Avtalet berör. Detta Avtal ersätter tidigare Registry-Registraravtal mellan parterna.

24.2 Avtalet träder i kraft från dagen för undertecknade av båda parter och gäller tillsvidare.

Borttaget: dag

24.3 Vardera parten har rätt att genom skriftligt meddelande säga upp Avtalet med en uppsägningstid om tre månader räknat från avsändandet av meddelande om uppsägning.

Borttaget: äger

25 TILLÄMPLIG LAG, TVIST

Svensk lag ska tillämpas på detta Avtal. Vid tvist i anledning av detta Avtal ska talan väckas vid Stockholms tingsrätt.

KOPIA

Detta Avtal har upprättats i två exemplar varav parterna tagit varsitt.

Ort och Datum

Ort och Datum

Stiftelsen för Internetinfrastruktur

Firmatecknare för [Registrar]

Namnförtydligande

Namnförtydligande

Borttaget:

Borttaget:

Borttaget: ... [4]

Borttaget:

Borttaget:

Borttaget:

KOPIA

Sida 3: [1] Borttaget	IIS	2017-09-03 16:28:00

Nyttjande av Stiftelsens varumärke och logotype

Bilaga 6,

Sida 3: [2] Borttaget	IIS	2017-09-03 16:28:00

7, Utgått

Bilaga 8

Sida 10: [3] Borttaget	IIS	2017-09-03 16:28:00

Sida 16: [4] Borttaget	IIS	2017-09-03 16:28:00

BILAGA 1- GENERELLA KRAV

Borttaget: ACKREDITERINGSKRAV ... [1]

Borttaget: FÖR ATT VARA ACKREDITERAD REGIST ... [2]

PÅ REGISTRARER

Borttaget: SÅVÄL REGISTRAREN SOM PÅ REGISTRARENS MEDARBETARE SOM KOMMER ATT HANTERA DOMÄNNAMN FÖR STIFTELSEN. REGISTRAREN BLIR ACKREDITERAD OCH MEDARBETARNA CERTIFIERADE.

STIFTELSENS GENERELLA KRAV FÖR ATT VARA CERTIFIERAD REGISTRAR

Registraren ska så länge Avtalet är gällande mellan parterna vid var tidpunkt uppfylla följande krav:

Borttaget:

Borttaget:

1 NÄRINGSIDKARE

Registraren ska vara näringsidkare och inneha F-skattsedel eller motsvarande (gäller för utländska Registrarer).

2 REGISTRARENS VERKSAMHET OCH KOMPETENS

Registraren ska ha nödvändiga tekniska och administrativa resurser, inklusive personalresurser, för att kunna utföra sina åtaganden som Registrar.

Borttaget: ackrediterad

Registraren ansvarar för att ha den kompetens som är nödvändig för att kunna genomföra Registreringstjänster med hjälp av det tekniska gränssnitt som Stiftelsen från tid till annan anvisar.

3 REGISTRARENS KONTAKTUPPGIFTER

Registraren ska uppge organisationsnummer (eller motsvarande för utländska Registrarer), företagsnamn, e-postadress, telefonnummer och adress till vilken Stiftelsen vid var tid kan lämna meddelanden eller komma i kontakt med Registraren. Registraren är skyldig att omgående meddela Stiftelsen eventuella förändringar av dessa uppgifter.

4 INFORMATION

Borttaget: <#>TEKNISK KOMPETENS ... [3]

Borttaget: <#>OCH ANVÄNDANDE AV ACKREDITERINGSSYMBOLEN

Information om Stiftelsen samt Registrarens verksamhet ska finnas tillgänglig på Registrarens webbplats.

Borttaget: tillgängliga

Registraren ska använda av IIS angiven symbol på sin webbplats i de sammanhang där information relaterad till Stiftelsen förekommer.

Borttaget: symbolen (logotypen) för ackreditering

Borttaget:

5 KUNDTJÄNSTFUNKTION

Registraren ska tillhandahålla en kundtjänstfunktion för Registreringstjänster som ger Innehavaren möjlighet att föra dialog med Registraren.

6 SÄKERHET

Registraren ska tillämpa ett systematiskt och riskbaserat säkerhetsarbete innefattande policy, ansvar, organisation samt försäkra sig om att ha tekniska lösningar, till exempel för att hantera skyddsvärd information på ett säkert sätt samt lagra säkerhetskopior av relevant data i enlighet med lagen (2006:24) om nationella toppdomäner för Sverige på Internet.

Borttaget: avseende

Borttaget: t.ex.

Registraren ska ha rutiner för incidenthantering, rapportering och handlingsplan i händelse av avbrott eller kris.

7 ANSVARSFÖRSÄKRING

Registraren ska under avtalsperioden ha en gällande, för sin Registrarverksamhet nödvändig, ansvarsförsäkring som omfattar Registrarens åtaganden enligt detta Avtal.

Borttaget: erforderlig

8 OBLIGATORISKT FUNKTIONSPROV

Borttaget: <#>OBLIGATORISK CERTIFIERING AV MEDARBETARE ... [4]

Registraren ska ha genomfört ett funktionsprov mot Stiftelsens testsystem för EPP med godkänt resultat.

9 UTBILDAD MEDARBETARE

Registraren ska ha minst en medarbetare som har genomgått utbildning i form av Stiftelsens självstudiematerial som görs tillgängligt via Stiftelsens webbplats för registrarer. Stiftelsen erbjuder även årligen en icke-obligatorisk utbildning för Registrarernas medarbetare men denna ska inte anses som ett substitut till utförda självstudier.

ACKREDITERINGSKRAV

för toppdomänen .se

Sida 1: [2] Borttaget	IIS	2017-09-03 16:31:00

FÖR ATT VARA ACKREDITERAD REGISTRAR

Sida 2: [3] Borttaget	IIS	2017-09-03 16:31:00

TEKNISK KOMPETENS

Registraren ska ha den tekniska kompetens som är nödvändig för att kunna genomföra Registreringstjänster med hjälp av det tekniska gränssnitt som Stiftelsen från tid till annan anvisar.

Sida 3: [4] Borttaget	IIS	2017-09-03 16:31:00

OBLIGATORISK CERTIFIERING AV MEDARBETARE

Minst en (1) av Registrarens medarbetare ska vid var tidpunkt vara certifierade av Stiftelsen. Registraren ansvarar för att denna medarbetare genomgår de av Stiftelsen anordnade utbildningar som krävs för att erhålla och bibehålla certifiering. Om antalet certifierade medarbetare hos Registraren understiger en (1) ska Registraren senast inom tre månader uppfylla kravet på certifierad medarbetare.

Certifieringen är personlig och kan inte överlåtas på annan person. Certifiering medföljer medarbetaren om denna övergår till att arbeta för annan Registrar. En person kan inte vara certifierad medarbetare hos flera Registrarer samtidigt.

MED MEDARBETARE AVSES TILLSVIDAREANSTÄLLDA, PROVANSTÄLLD, PROJEKTANSTÄLLD, ANSTÄLLD I MODERBOLAG, ÄGARE, KONSULT MED DOKUMENTERAD LÅNGVARIG RELATION TILL BERÖRD REGISTRAR.

1

BILAGA 3 – PERSONUPPGIFTSBITRÄDESAVTAL

för toppdomänen .se och/eller .nu

1 BAKGRUND

1.1 Detta avtal har till syfte att uppfylla gällande personuppgiftslagstiftning om att det ska finnas ett skriftligt avtal om personuppgiftsbiträdets behandling av personuppgifter för den personuppgiftsansvariges räkning.

1.2 Stiftelsen är Personuppgiftsansvarig och Registraren är Personuppgiftsbiträde.

1.3 Definitionerna som anges i Registry-Registraravtalet är tillämpliga även i detta avtal.

2 PERSONUPPGIFTSBITRÄDETS ÅTAGANDEN

2.1 Utöver vad som i övrigt framgår av detta avtal åligger det Personuppgiftsbiträdet att

(a) enbart behandla Personuppgifterna i enlighet med gällande personuppgiftslagstiftning;

(b) enbart behandla Personuppgifterna för det ändamål som den Personuppgiftsansvarige har bestämt;

(c) enbart behandla Personuppgifterna för den Personuppgiftsansvariges räkning i enlighet med detta avtal och den personuppgiftsansvariges instruktioner;

(d) utan dröjsmål besvara alla frågor från den Personuppgiftsansvarige som rör behandlingen av Personuppgifterna samt vara behjälplig i frågor som rör den registrerades rättigheter;

(e) på begäran av den Personuppgiftsansvarige tillhandahålla en förteckning över de platser där behandlingen av Personuppgifterna sker och kan komma att ske;

(f) implementera lämpliga tekniska och organisatoriska åtgärder för att skydda de personuppgifter som behandlas. Åtgärderna ska åstadkomma en säkerhetsnivå som är lämplig med beaktande av de tekniska möjligheter som finns, vad det skulle kosta att genomföra åtgärderna, de särskilda risker som finns med behandlingen av personuppgifterna och hur pass känsliga de behandlade personuppgifterna är;

(g) utan dröjsmål hänvisa till den Personuppgiftsansvarige om tredje man begär information från Personuppgiftsbiträdet som rör behandlingen av Personuppgifterna, om inte ett sådant meddelande är otillåtet under straffansvar (t.ex. för att bevara sekretess i en brottsundersökning);

(h) utan dröjsmål underrätta den Personuppgiftsansvarige om Personuppgiftsbiträdet upptäcker fullbordade fall av eller försök till obehörig åtkomst till Personuppgifterna;

(i) på begäran av den Personuppgiftsansvarige tillåta revision av de anläggningar där behandling av Personuppgifterna sker för att säkerställa att behandlingen sker i enlighet med detta avtal. Revisionen ska utföras av den

Personuppgiftsansvarige eller av den/de som den Personuppgiftsansvarige utser, förutsatt att dessa är bundna av sekretessavtal;

(j) på begäran av den Personuppgiftsansvarige och utan dröjsmål lämna ut den information avseende behandlade Personuppgifter som den Personuppgiftsansvarige begär; och

(k) inte överföra Personuppgifterna till Tredje land utan skriftligt godkännande från den Personuppgiftsansvarige.

2.2 Personuppgiftsbiträdet har inte rätt till särskild ersättning för åtaganden enligt detta avtal.

2.3 Personuppgiftsbiträdet får utse underbiträden för behandling av Personuppgifterna. Varje underbiträde har samma skyldigheter som Personuppgiftsbiträdet. Om Personuppgiftsbiträdet anlitar underbiträde måste Personuppgiftsbiträdet anmäla detta till den Personuppgiftsansvarige och erhålla ett skriftligt förhandstillstånd från den Personuppgiftsansvarige. Utses underbiträde ska Personuppgiftsbiträdet teckna avtal med denne som ålägger underbiträdet samma skyldigheter som framgår av detta avtal.

Personuppgiftsbiträdet är fullt ansvarig för underbiträdens uppfyllande av de skyldigheter som följer av detta Avtal.

3 BEHANDLINGAR OMFATTADE AV AVTALET

Om annat inte särskilt överenskommits i instruktion från den Personuppgiftsansvarige gäller följande:

Ändamålet med behandlingen

Ändamålet med behandlingen är att tillhandahålla Registreringstjänster för Domännamn och på Innehavarens begäran registrera och administrera Domännamn.

Behandling

Personuppgifter som överförs kommer att behandlas på följande sätt:

(a) Personuppgifter kommer endast behandlas för det ändamål som anges ovan.

(b) Personuppgifterna får inte utan den Personuppgiftsansvariges uttryckliga samtycke lämnas ut till tredje part.

Typ av Personuppgifter som behandlas

De Personuppgifter som behandlas är av följande slag:

Fullständigt firmanamn och kontaktperson eller privatpersons förnamn och efternamn, personnummer, postadress, telefonnummer och e-postadress.

4 AVTALSTID OCH UPPSÄGNING

4.1 Detta avtal gäller för vardera parter från och med att parterna ingår Registry-Registraravtal och upphör att gälla när Registry-Registraravtalet upphör mellan parterna.

4.2 Om Personuppgiftsbiträdet inte uppfyller detta avtal eller den Personuppgiftsansvariges instruktioner för behandling av Personuppgifter ska Personuppgiftsbiträdet omedelbart informera den Personuppgiftsansvarige om

detta, varpå den Personuppgiftsansvarige har rätt att tillfälligt stoppa behandlingen, kräva återlämning, radering eller avidentifiering av Personuppgifterna enligt punkt 5 och/eller helt säga upp avtalet.

4.3 Bestämmelserna i punkt 5 och 6 ska äga fortsatt tillämplighet även efter avtalets upphörande.

5 SKYLDIGHETER EFTER UPPHÖRANDET

5.1 Parterna är överens om att omedelbart efter det att Personuppgiftsbiträdet avslutat sitt uppdrag för den Personuppgiftsansvarige ska Personuppgiftsbiträdet återlämna alla Personuppgifter till den Personuppgiftsansvarige eller, på den Personuppgiftsansvariges begäran, radera dessa, förutsatt att Personuppgiftsbiträdet inte på grund av lagkrav är förhindrad att göra detta. Om den Personuppgiftsansvarige beslutar att Personuppgifterna ska raderas ska Personuppgiftsbiträdet meddela den Personuppgiftsansvarige när detta är gjort.

5.2 Om Personuppgiftsbiträdet är förhindrat att radera eller återlämna Personuppgifterna ska Personuppgiftsbiträdet avidentifiera Personuppgifterna på ett sätt som gör dem omöjliga att återskapa.

6 SKADESLÖSHETSFÖRBINDELSE OCH ANSVAR

6.1 Personuppgiftsbiträdet ska hålla den Personuppgiftsansvarige skadeslös i händelse av att den Personuppgiftsansvarige åsamkas skada som är hänförlig till Personuppgiftsbiträdets behandling av Personuppgifter i strid med detta avtal eller den Personuppgiftsansvariges instruktioner.

7 SEKRETESS

7.1 Personuppgiftsbiträdet åtar sig härmed att inte, utan att först ha inhämtat den Personuppgiftsansvariges skriftliga godkännande, direkt eller indirekt utnyttja eller för tredje part avslöja Personuppgifter som Personuppgiftsbiträdet mottagit med anledning eller till följd av detta avtal.

7.2 Personuppgiftsbiträdets åtagande enligt punkt 7.1 ska dock inte tillämpas på:

(a) avslöjande av information som är nödvändigt till följd av ett domstols- eller myndighetsbeslut;

(b) avslöjande som är nödvändigt till följd av tillämplig lag, börsregler eller motsvarande regler;

(c) information som Personuppgiftsbiträdet kan bevisa innehades av denne innan den mottogs av den Personuppgiftsansvarige; eller

(d) information som är allmänt känd eller kommer till allmän kännedom på annat sätt än genom brott mot detta avtal.

8 ÖVRIGT

8.1 Den Personuppgiftsansvarige får i den mån så erfordras för att krav som följer av gällande personuppgiftslagstiftning ska kunna tillgodoses ändra innehållet i detta avtal. Sådan ändring träder ikraft senast trettio (30) dagar efter att den Personuppgiftsansvarige översänt ändringsmeddelande till Personuppgiftsbiträdet. För det fall Personuppgiftsbiträdet inte accepterar sådan ändring, har den Personuppgiftsansvarige rätt att omedelbart skriftligen

säga upp samtliga avtal med Personuppgiftsbiträdet av vilket följer att Personuppgiftsbiträdet ska behandla personuppgifter. Övriga ändringar av och tillägg till avtalet ska för att vara bindande upprättas skriftligen och vara behörigen undertecknade av parterna.

BILAGA 4 – AVGIFTER OCH BETALNINGSVILLKOR

för toppdomänerna .se och/eller .nu

Borttaget: toppdomänen

1 AVGIFTER

Samtliga avgifter anges exklusive mervärdesskatt och betalning ska erläggas mot faktura enligt på fakturan angivna betalningsvillkor.

1.1 Ansökningsavgift

Borttaget:

Registraren ska vid ansökningstillfället betala en ansökningsavgift om 10 000 SEK till Stiftelsen. Registrarer som vid detta Avtals tecknande är befintliga registrarer för en toppdomän som administreras av Stiftelsen behöver inte betala ansökningsavgift.

Borttaget: erlägga

Borttaget:

Borttaget: erlägga

1.2 Administrativ avgift

Registraren ska årligen betala en administrativ avgift om 10 000 SEK per toppdomän. Registrarer som administrerar bägge toppdomänerna .se och .nu ska betala en administrativ avgift om 16 000 SEK för bägge toppdomänerna årligen.

Borttaget: erlägga

Borttaget: 12

Borttaget:

Borttaget: .

Från den administrativa avgiften avräknas ett belopp baserat på Registrarens nyregistreringsvolym under det gångna året, dock avräknas maximalt den erlagda administrativa avgiften. Beloppet krediteras på nästkommande års första faktura. Registrarer som administrerar båda toppdomänerna (.se och .nu) och som under innevarande år har 160 (eller fler) nyregistreringar får 100% rabatt. Registrarer som administrerar en av toppdomänerna (.se eller .nu) och som under innevarande år har 100 (eller fler) nyregistreringar får 100% rabatt.

Räkneexempel:

1 nyregistrering = 100 SEK i avräkning från erlagd administrativ avgift.

160 eller fler nyregistreringar = 16 000 SEK i avräkning från erlagd administrativ avgift.

Borttaget:

Borttaget: 90

Borttaget: 134

Borttaget: 12

1.3 Nyregistreringsavgift och förnyelseavgift

Registraren ska vid nyregistrering och förnyelse betala en avgift per registrerat Domännamn.

Borttaget: erlägga

Borttaget:

Registreringsperioden är mellan 12-120 månader och avgiften är 8,33 SEK per månad. Lägsta avgift som kan betalas är därför för 12 månader (100 SEK) och högsta avgift är för 120 månader (1 000 SEK).

Borttaget: 7,50

Borttaget: erläggas

Borttaget: 90

Borttaget: 900

Avgiften faktureras av Stiftelsen första dagen i den månad som infaller efter registreringstillfället eller förnyelsetillfället.

Borttaget:

Borttaget:

1.4 Övriga kostnader och avgifter

1.4.1 Om Registraren har stängts av från nyregistrering enligt punkt 18.2 i huvudavtalet har Stiftelsen rätt att ta ut en administrativ avgift på 5 000 SEK. Avgiften ska betalas till Stiftelsen innan Registraren tillåts att nyregistrera Domännamn.

1.4.2 Övriga avgifter för vid var tid gällande administrativa tjänster som utförs av Stiftelsen på Registrarens begäran framkommer på registrarwebben.

Borttaget: *<#>Certifieringsutbildningen är kostnadsfri oavsett antalet deltagare.*

Borttaget:

Borttaget: *erläggas*

Borttaget: *<#>Om Registraren överlåter detta Avtal enligt punkt 22 i huvudavtalet, har Stiftelsen rätt att ta ut en administrativ avgift på 5 000 SEK av den övertagande Registraren.*

Rutinbeskrivningar

för toppdomänen.se

Version 2018xxxx

Borttaget: .SE Registry Services
Rutiner
Registreringstjänster

Borttaget: Registreringstjänster

Borttaget: ... [1]

1 Nyregistrering av domännamn 4
1.1 Definition 4
1.2 Förutsättningar 4
1.3 Registreringsperiod 4
1.4 Undantag, villkor och restriktioner 4
1.5 Flödesschema – Nyregistrering av domännamn 5

2 Förnyelse av domännamn 6
2.1 Definition 6
2.2 Förutsättningar 6
2.3 Undantag, villkor och restriktioner 6
2.4 Domännamnets livscykel 7
2.5 Noter 7
2.6 Flödesschema – Förnyelse av domännamn 8

3 Uppdatering av kontaktuppgifter 9
3.1 Definition 9
3.2 Förutsättningar 9
3.3 Undantag, villkor och restriktioner 9
3.4 Noter 10
3.5 Flödesschema – Uppdatering av kontaktuppgifter 10

4 Hantering av namnservrar 11
4.1 Definition 11
4.2 Förutsättningar 11
4.3 Undantag, villkor och restriktioner 11
4.4 Noter 12
4.5 Flödesschema – Hantering av namnservrar 12
4.6 Bilaga A – Förhandskontroll och DNSCheck 13
4.6.1 DNSCheck prenumeration 13
4.7 Bilaga B – Typfall för en ompekning av ett domännamn 13
4.7.1 Domännamn med dnssec-signering 13

5 Överlåtelse av domännamn 15
5.1 Definition 15
5.2 Förutsättningar 16
5.3 Undantag, villkor och restriktioner 17
5.4 Noter 17
5.5 Flödesschema – Överlåtelse av domännamn 17

6 Byte av registrar 18
6.1 Definition 18
6.2 Förutsättningar 19
6.3 Undantag, villkor och restriktioner 19
6.3.1 Kontakt-ID 19
6.3.2 Hantering av DS-poster 20
6.4 Flödesschema – Byte av registrar 20

7 Avregistrering av domännamn 21
7.1 Definition 21
7.2 Förutsättningar 22
7.3 Undantag, villkor och restriktioner 22
7.4 Noter 22
7.5 Flödesschema – Avregistrering av domännamn 22
7.6 Flödesschema – Ångra (annullera) avregistrering av domännamn 23

8 Frisläppande av domännamn 24
8.1 Definition 24
8.2 Förutsättningar 24
8.3 Undantag, villkor och restriktioner 24
8.4 Noter 24
8.5 Flödesschema – Frisläppande av domännamn 25
8.6 Bilaga A – Systembegränsningar 25

9 Information om spärrade domännamn 26
Definition 26
9.1 26
9.2 Förutsättningar 26
9.3 Undantag, villkor och restriktioner 26
9.4 Flödesschema – Registrering av spärrade domännamn reserverade uteslutande för en viss organisation eller organisationstyp 27
9.4.1 Innehavaren innehar ”rätten” till domännamnet 27
9.5 Bilaga A – Spärrade domännamn reserverade uteslutande för en viss organisation eller organisationstyp 28
9.5.1 Svensk lag (Swedish law) 28
9.6 Bilaga B – Spärrade domännamn 28
9.6.1 Undantag, villkor och restriktioner 28

1 Nyregistrering av domännamn

1.1 Definition

Nyregistrering av domännamn innebär att en registrar åtar sig att på begäran av en innehavare registrera ett nytt domännamn hos JIS. Nyregistrering av domännamn är en registreringstjänst enligt gällande registraravtal.

Borttaget: .SE

1.2 Förutsättningar

Nyregistrering av domännamn ska endast ske på innehavarens begäran efter det att en fullständig ansökan har kommit in.

En fullständig ansökan anses ha inkommit när registraren har hämtat in obligatoriska uppgifter från innehavaren och dessa är fullständiga och korrekta. Vilka uppgifter som är obligatoriska vad gäller innehavaren framgår av kapitel 9 i gällande registraravtal.

Borttaget: aktuella

Borttaget: giltiga

Innehavaren ska också ta del av samt godkänna gällande registreringsvillkor för toppdomänen .se. Registraren ska, enligt punkt 11.1 i registraravtalet, dokumentera att innehavaren har godkänt registreringsvillkoren.

Borttaget: godtagit

1.3 Registreringsperiod

JIS erbjuder möjligheten att registrera ett domännamn med en tidsperiod mellan 12-120 månader. Det står dock registraren fritt att erbjuda samma möjlighet gentemot innehavaren men minimum är 12 månader. Det är alltså fullt möjligt att registrera ett domännamn i till exempel 18 månader.

Borttaget: .SE

Kostnaden för registreringen blir då månadspriset 8,33 SEK multiplicerat med 18 vilket blir 150 SEK exklusive moms.

Borttaget: 7,50

Borttaget: 135

1.4 Undantag, villkor och restriktioner

Den här rutinbeskrivningen tar inte upp de tekniska detaljerna eller exakt hur en nyregistrering av domännamn utförs via EPP. Information om det finns i EPP-manualen, vilken finns tillgänglig på registrarwebben.

Priset baseras på ett månadspris som i skrivande stund är fastställt till 8,33 SEK. Det innebär att en registrering om exempelvis 12 månader kostar 8,33 x 12 = 100 SEK exklusive moms. Om det sker en prisändring gäller den inte retroaktivt vare sig det är en höjning eller sänkning av priset. När domännamnet förfaller och det ska förnyas igen gäller det pris som gäller just då.

Borttaget: 7,50

Borttaget: 7,50

Borttaget: 90

Registraren ska registrera domännamnet med den period som innehavaren har valt.

1.5 Flödesschema – Nyregistrering av domännamn

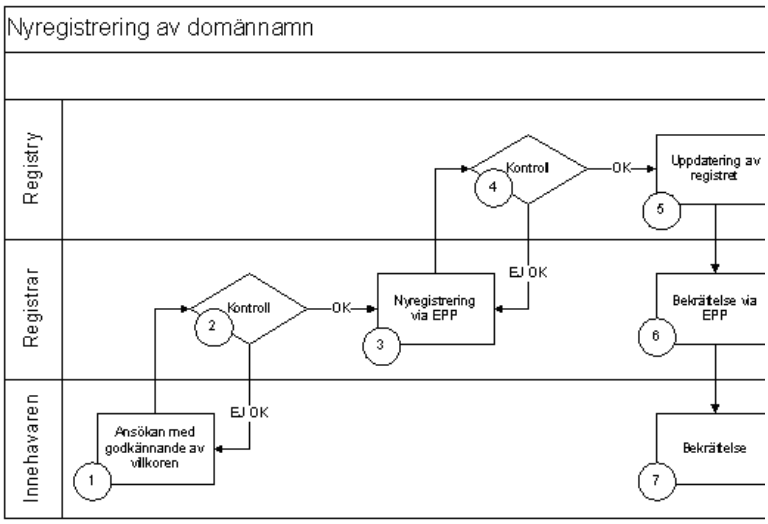

Figur 1: Flödesschema - Nyregistrering av domännamn

Steg Händelse

1. Innehavaren kontaktar en registrar och begär registrering av ett nytt domännamn, lämnar obligatoriska uppgifter samt godkänner gällande registreringsvillkor för toppdomänen .se.

   Registraren ska ge innehavaren en möjlighet att kontrollera och bekräfta angivna uppgifter innan beställning sker. Uppgifterna får inte förändras av registraren efter det att de har bekräftats av innehavaren.

2. Registraren kontrollerar att samtliga obligatoriska uppgifter finns med och att de är fullständiga och korrekta. Registraren dokumenterar också att innehavaren godkänt registreringsvillkoren.

3. Registraren utför registreringstjänsten (domain create) via EPP mot JIS. I EPP-kommandot anges också den registreringsperiod för vilken innehavaren har valt att registrera domännamnet, minimum 12 månader (1 år) och max 120 månader (10 år).

4. JIS kontrollerar att EPP-kommandot är korrekt och att inga obligatoriska uppgifter saknas.

   Om EPP-kommandot inte är korrekt eller om obligatoriska uppgifter saknas skickar JIS ett svar tillbaka till registraren via EPP. I normalfallet skickas svaret

Borttaget: aktuella
Borttaget: valida
Borttaget: godtagit
Borttaget: .SE
Borttaget: .SE
Borttaget: så
Borttaget: .SE

omgående, dock sker det senast inom fem (5) arbetsdagar från det att JIS har tagit emot begäran av registraren.

5. Om kommandot är korrekt och inga obligatoriska uppgifter saknas uppdaterar JIS registret med det nya domännamnet och övrig information kopplad till registreringen, såsom kontaktuppgifter, namnservrar med mera.

6. JIS bekräftar till registraren att nyregistreringen har genomförts. I normalfallet skickas bekräftelsen omgående, dock sker det senast inom fem (5) arbetsdagar från det att JIS har tagit emot begäran av registraren.

7. Registraren bekräftar snarast till innehavaren att nyregistreringen har genomförts, dock senast inom fem (5) arbetsdagar från det att JIS har bekräftat genomförandet.

2 Förnyelse av domännamn

2.1 Definition

Förnyelse av domännamn innebär att en registrar åtar sig att på begäran av en innehavare förnya registreringsperioden för dennes domännamn.

När registreringsperioden för ett domännamn går ut måste det aktivt förnyas för fortsatt registrering, i annat fall kommer domännamnet att avregistreras. Det är möjligt att förnya ett domännamn om en tidsperiod mellan 12-120 månader, där minimum är 12 månader.

Möjligheten att förnya en domän med mer än 12 månader finns alltså, till exempel kan registraren välja att förnya en domän i 18 månader. Kostnaden för förnyelsen blir då månadspriset 8,33 SEK multiplicerat med 18 vilket blir 150 SEK exklusive moms.

Förnyelse av domännamn är en registreringstjänst enligt gällande registraravtal.

2.2 Förutsättningar

Förnyelse av domännamn utförs av registraren på begäran av innehavaren.

Om ett domännamn har förfallodatum 2017-06-28 kommer den efter förfallodatumet att sättas i status “Expired” i 10 dagar. Förnyas domänen inte under dessa 10 dagar ändras status till “Deactivated” i 60 dagar, den kan fortfarande förnyas under dessa 60 dagar men kommer inte med i zonfilen.

2.3 Undantag, villkor och restriktioner

Denna rutinbeskrivning tar inte upp de tekniska detaljerna eller exakt hur en förnyelse av domännamn utförs via EPP. Information om detta finns i EPP-manualen, vilken finns tillgänglig på registrarwebben.

När ett domännamn förnyas flyttas dess förfallodatum fram så många månader som angetts i samband med förnyelsen, till exempel från 2017-06-28 till 2018-06-28 (12 månader).

Borttaget: .SE

Borttaget: .SE

Borttaget: .SE

Borttaget: .SE

Borttaget: .SE

Borttaget: 7,50

Borttaget: 135

Borttaget: 2014

Borttaget: angivits

Borttaget: 2014

Borttaget: 2015

Priset baseras på ett månadspris som i skrivande stund är fastställt till 8,33 SEK. Det innebär att en förnyelse om exempelvis 12 månader kostar 8,33 x 12 = 100 SEK exklusive moms. Om det sker en prisändring gäller den inte retroaktivt vare sig det är en höjning eller sänkning av priset. När domännamnet förfaller och ska förnyas igen gäller det pris som gäller just då.

Registraren ska förnya domännamnet med den period som innehavaren har valt.

JIS skickar inte månatligen ut information om vilka domännamn som är på väg att förfalla. Det är upp till varje enskild registrar att i sina egna system hålla reda på vilka domännamn som måste förnyas. Det finns dock en lista på registrarwebben över förfallande domäner som kan vara till hjälp.

Förnyelser som görs efter det att ett domännamn har förfallit utförs på samma sätt som för domännamn som förnyas innan de förfallit.

2.4 Domännamnets livscykel

Händelseförloppet nedan förklarar vad som sker under ett domännamns livscykel.

Förutsättning för nedanstående exempel: domännamnet har ett förfallodatum (expire date) 28 juni 2017.

Steg	Händelse
1.	Sista dagen då en förnyelse kan göras innan domännamnet förfaller är 27 juni i detta exempel. Därefter sätts domännamnet i status ”Expired” i 10 dagar.
2.	Om ingen förnyelse görs deaktiveras domännamnet den 8 juli (status ”Deactivated”). Det innebär att domännamnet inte finns med i den zonfil JIS skickar ut. Det medför bland annat att webbplats och e-postadresser som är kopplade till domännamnet slutar att fungera. Det är dock fullt möjligt att förnya domännamnet under deaktiveringsperioden.
3.	Efter 60 dagars deaktiveringsperiod avregistreras domännamnet och läggs i karantän (status ”Quarantine”). Domännamnet kan då inte längre förnyas, utan måste registreras på nytt, dock först efter karantänperiodens slut. För mer detaljerad information kring karantän, se rutinbeskrivningen för frisläppande av domännamn i kapitel 8 nedan.
4.	Domännamnet släpps för nyregistrering 7 dagar senare.

2.5 Noter

Not 1: JIS fakturerar sina registrarer i början av varje månad. Fakturan inkluderar då nyregistreringar och förnyelser av domännamn som skett fram till den sista i föregående månad. Vid försenad betalning utgår ränta enligt räntelagen.

Borttaget: 7,50
Borttaget: 7,50
Borttaget: 90
Borttaget: .SE
Borttaget:
Borttaget: 2014
Borttaget:
Borttaget:
Borttaget: .SE
Borttaget:
Borttaget: .SE

Not 2: Genom att logga in på registrarwebben kan varje enskild registrar ta del av sina fakturaspecifikationer från och med det att fakturan är skapad hos JIS. Dessutom är kortbetalning möjlig via registrarwebben. Fakturan kommer att skickas ut via e-post.

Om inga specifika faktureringsuppgifter finns angivna i registret skickas faktura och fakturaspecifikation till den administrativa e-postadressen som finns inlagd för registraren.

Borttaget: .SE

Borttaget: och fakturaspecifikation

2.6 Flödesschema – Förnyelse av domännamn

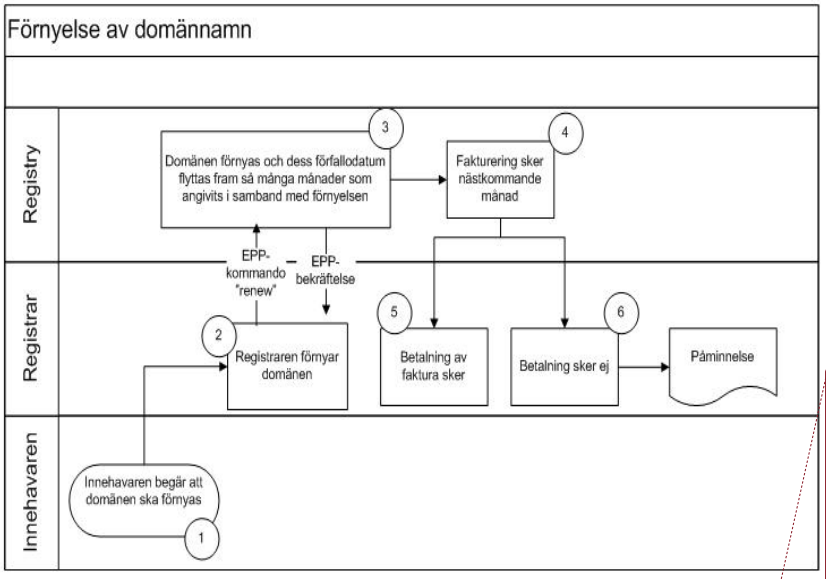

Figur 2: Flödesschema - Förnyelse av domännamn

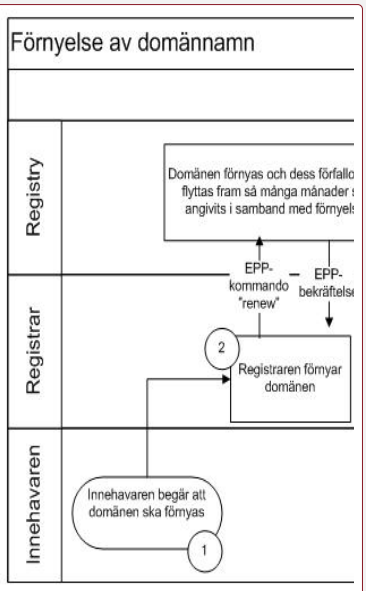

Borttaget:

Borttaget: .SE

Steg	Händelse
1.	Innehavaren begär att domännamnet ska förnyas.
2.	Registraren begär förnyelse av domännamnet genom att skicka in EPP-kommandot ”renew” till JIS under dess förnyelseperiod. För att förhindra att domännamnet förfaller måste förnyelse ske före domännamnets förfallodatum. I EPP-kommandot anges också antalet månader eller år som innehavaren har valt att förnya domännamnet med, minimum 12 månader (1 år) och max 120 månader (10 år).

3 . Förnyelsen registreras i systemet och domännamnets förfallodatum flyttas fram så många månader som angetts i samband med förnyelsen, minimum 12 månader och max 120 månader.

4. Fakturaunderlag skapas av JIS i början av varje månad, se not 1 ovan. Förnyelser som görs efter det kommer med på närmast efterföljande faktura. För fakturaspecifikation se not 2 ovan.

3 Uppdatering av kontaktuppgifter

3.1 Definition

Uppdatering av kontaktuppgifter innebär att en registrar åtar sig att på begäran av en innehavare se till att dennes kontaktuppgifter uppdateras. Registraren åtar sig även, på innehavarens uttryckliga begäran, publicera innehavarens personuppgifter i WHOIS. Uppdatering och publicering i WHOIS av kontaktuppgifter för innehavare är en registreringstjänst enligt gällande registraravtal.

3.2 Förutsättningar

Uppdatering av kontaktuppgifter sker på innehavarens begäran och kan endast utföras av den registrar som innehavaren finns registrerad hos.

Det är innehavarens kontaktuppgifter som ska anges. Följande uppgifter är obligatoriska:

- Firmanamn och kontaktperson för företag respektive för- och efternamn för privatpersoner.
- Organisationsnummer för företag respektive personnummer för privatpersoner.
- Postadress.
- Telefonnummer.
- E-postadress.

Vilka uppgifter som ska anges i vilka fält vid uppdatering eller skapande av ny innehavare framgår av EPP-manualen.

3.3 Undantag, villkor och restriktioner

Den här rutinbeskrivningen tar inte upp de tekniska detaljerna eller exakt hur en uppdatering av kontaktuppgifter utförs via EPP. Information om detta finns i EPP-manualen, vilken finns tillgänglig på registrarwebben.

Ändringar av kontaktuppgifter ska kunna härledas till den som har begärt uppdateringen. Detta ska ske enligt gällande instruktion för identifiering: ”Identifiering av Innehavare”.

Vid ändring av organisations- eller personnummer, se rutinbeskrivningen för överlåtelse av domännamn.

Borttaget: angivits

Borttaget: .SE

Borttaget: <#>VAT-nummer ska anges i de fall innehavaren är en utländskt juridisk person inom EU som är momsregistrerad.

3.4 Noter

Not 1. Uppdatering av kontaktuppgifter som rör ett registrarobjekt utförs av registraren genom att denne loggar in på sitt konto på registrarwebben. Där går det att uppdatera uppgifter kring registrarobjektet, såsom fakturerings- och kontaktadresser med mera. Det är också där man kan ändra de uppgifter som presenteras i registrarlistan på JIS webbplats.

Borttaget: .SE:s

3.5 Flödesschema – Uppdatering av kontaktuppgifter

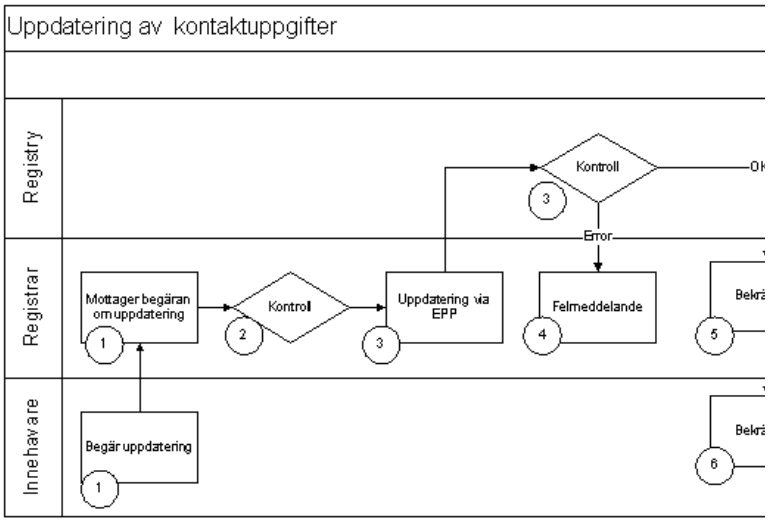

Figur 3: Flödesschema - Uppdatering av kontaktuppgifter

Steg	Händelse
1.	Innehavaren begär en uppdatering av sina kontaktuppgifter hos den registrar som förvaltar den aktuella kontakten.
2.	Registraren identifierar att de nya kontaktuppgifterna kommer från innehavaren. (För mer information om identifiering se bilaga 5 ” Identifiering av Innehavare”.)
3.	Registraren uppdaterar kontaktuppgifterna genom att skicka in EPP-kommandot ”update contact” för kontaktobjektet.
4.	Om uppdateringen av någon anledning inte går igenom skickas ett felmeddelande från JIS via EPP. I normalfallet sker det omgående, dock senast inom fem (5) arbetsdagar från det att JIS har tagit emot begäran av registraren.

Borttaget: 6

Borttaget: .SE

Borttaget: .SE

5. Går uppdateringen igenom skickas ett meddelande om detta från JIS via EPP. I normalfallet sker det omgående, dock senast inom fem (5) arbetsdagar från det att JIS har tagit emot begäran av registraren.

6. Registraren meddelar snarast innehavaren att uppdateringen är utförd, dock senast inom fem (5) arbetsdagar från det att bekräftelsen har kommit från JIS.

4 Hantering av namnservrar

4.1 Definition

Hantering av namnservrar innebär att en registrar åtar sig att på begäran av en innehavare lägga till, ta bort eller ändra angivna namnservrar. Hantering av namnservrar är en registreringstjänst enligt gällande registraravtal.

4.2 Förutsättningar

Hantering av namnservrar sker endast på innehavarens begäran. Registraren utför ändringen genom EPP-protokollet.

JIS ansvar är att driva .se-zonen i enlighet med de RFC:er som definierar standarden för DNS-systemet. Zonen ska även drivas i enlighet med den praxis som gäller för välskötta zoner. Syftet med detta är att bibehålla en väl fungerande och kvalitativ .se-zon. Genom att testa namnservrarna innan ändringen utförs bidrar registraren till att .se-zonen bibehåller sin goda kvalitet.

JIS zonfil distribueras varannan timme. Det innebär att alla förändringar som har skett i databasen vad gäller namnservrar distribueras på Internet i enlighet med detta tidsintervall. Det kan sedan ta några timmar innan förändringen slår igenom fullt ut på Internet.

4.3 Undantag, villkor och restriktioner

Den här rutinbeskrivningen tar inte upp de tekniska detaljerna eller exakt hur hantering av namnservrar utförs via EPP. Information om detta finns i EPP-manualen, vilken finns tillgänglig på registrarwebben.

Vid registrering, ändring eller tillägg av namnservrar ska samtliga av registraren administrerade namnservrar vara korrekt konfigurerade samt svara auktoritativt på DNS-frågor rörande domännamnet.

Om namnservrar anges vid registrering av domännamn ska registraren se till att minst två stycken anges. I de fall registraren hjälper en innehavare med en ändring eller tillägg av namnservrar ska registraren se till att minst två stycken anges.

Registraren ska kontrollera och testa de angivna namnservrarna (om de administreras av registraren) och se till att de svarar korrekt på DNS-frågor om det aktuella domännamnet. Test av namnservrar ska göras innan registreringstjänsten utförs. Syftet är att säkerställa att servrarna verkligen är korrekt konfigurerade och att de svarar korrekt för det aktuella domännamnet.

Test av namnservrar kan till exempel göras via det webbverktyg (not 1) som JIS tillhandahåller, Zonemaster (https://zonemaster.iis.se/). Det finns tillgängligt på

Borttaget: så

Borttaget: .SE

Borttaget: .SE

Borttaget: .SE.

Borttaget: .SE:s

Borttaget: .SE:s

Borttaget: .SE

Borttaget: DNSCheck (http://dnscheck

Borttaget:).

IIS webbplats och består av ett formulär som fylls i. Klicka in under fliken ”Odelegerat domäntest” för att utföra testet.

4.4 Noter

Not 1. Zonemaster, IIS webbverktyg för test av namnservrar hittar du på registrarwebben.

4.5 Flödesschema – Hantering av namnservrar

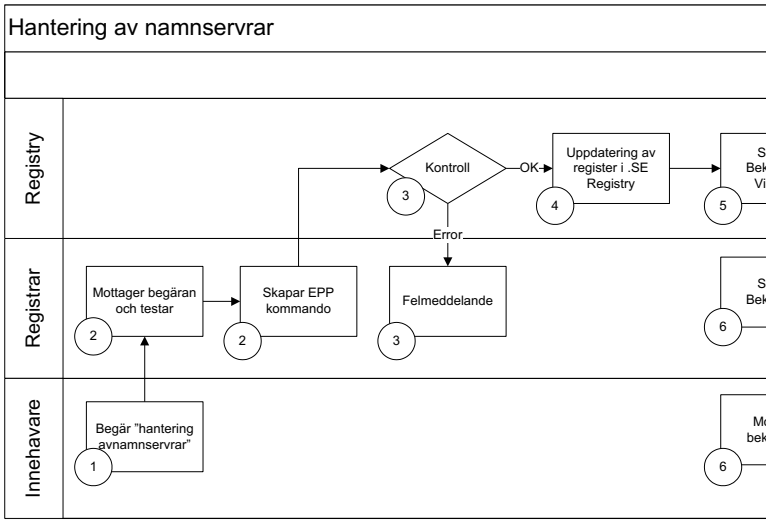

Figur 4: Flödesschema - Hantering av namnservrar

Steg	Händelse
1.	Innehavaren begär att registraren utför registreringstjänsten ”hantering av namnservrar”.
2.	Registraren tar emot begäran och testar angivna namnservrar (om dessa administreras av registraren). När allt är korrekt skickar registraren ett EPP-kommando till IIS för att utföra registreringstjänsten.
3.	IIS kontrollerar att EPP-kommandot är korrekt.
	Om EPP-kommandot inte är korrekt skickar IIS ett svar tillbaka till registraren. I normalfallet skickas svaret omgående, dock sker det senast inom fem (5) arbetsdagar från det att IIS har tagit emot begäran av registraren.
4.	Om EPP-kommandot är korrekt uppdaterar IIS registret.

Borttaget: .SE:s

Borttaget: DNSCheck, .SE:s

Borttaget: även

Borttaget: .SE

Borttaget: .SE

Borttaget: .SE

Borttaget: .SE

Borttaget: så

Borttaget: .SE

5. JIS bekräftar till registraren att registreringstjänsten är utförd. I normalfallet skickas bekräftelsen omgående, dock sker det senast inom fem (5) arbetsdagar från det att JIS har tagit emot begäran av registraren.

6. Registraren meddelar snarast innehavaren att registreringstjänsten har utförts, dock senast inom fem (5) arbetsdagar från det att JIS har bekräftat utförandet.

4.6 Bilaga A – Förhandskontroll och DNSCheck

JIS gör ingen förhandskontroll av att angivna namnservrar svarar korrekt för det aktuella domännamnet. Däremot utför JIS efterkontroll med hjälp av DNSCheck.

DNSCheck är en tjänst som verifierar kvaliteten på delegeringar i domännamnssystemet, DNS. Den bör inte jämföras med program som testar innehållet i en zon. Tjänsten består av ett program som testar delegeringar samt ett större system som körs kontinuerligt och samlar statistik.

DNSCheck kan också användas av innehavare för att till exempel kontrollera delegeringen för ett visst domännamn.

4.6.1 DNSCheck prenumeration

Som registrar kan ni prenumerera på DNSChecks efterkontrollsmail. Dessa e-postmeddelanden innehåller en översikt, samt en bifogad detaljerad beskrivning, över de domäner i se-zonen som DNSCheck anser har kvarvarande problem (efter att de på något sätt har ändrats). Varje dag, vid en tid då få ändringar i se-zonen sker, kollar DNSCheck på alla tester körda de senaste 24 timmarna och skapar ett e-postmeddelande per registrar med de domäner som genererat allvarliga fel som inte rättats. Detta meddelande skickas sedan till registrarens tech-c-adress om inte registraren angett en specifik e-postadress för detta ändamål.

Denna tjänst är helt frivillig och ska ses som ett verktyg för att förenkla felhantering. Det skickas maximalt ett meddelande per dygn och ofta kommer registraren förhoppningsvis inte få något meddelande alls; och eftersom e-postmeddelande både är baserat på ändringar i se-zonen och dels på tid kommer registraren inte få några dubbletter eller annan "onödig" information.

Om registraren inte vill prenumerera på DNSChecks efterkontrollsmail gör registraren denna inställning i sitt konto på registrarwebben.

4.7 Bilaga B – Typfall för en ompekning av ett domännamn

Följande avsnitt beskriver en ompekning där DNSSEC tas bort innan ompekningen. Information om alternativ metod, gällande ompekning utan bortfall av DNSSEC, finns på registrarwebben.

4.7.1 Domännamn med dnssec-signering

1. TTL minskas (TTL = time to live)

Om tjänsteleverantören tillåter det, ska TTL för tjänsterna hos Tjänsteleverantör 1 minskas till en väldigt kort period, 1–5 minuter. På detta vis kommer flytten av webb- och e-posttjänster att gå snabbt när den genomförs. Det ska göras först av allt för att förändringen ska hinna slå igenom innan flytten sker. Om befintlig

Borttaget: .SE
Borttaget: .SE
Borttaget: .SE
Borttaget: .SE
Borttaget: .SE
Borttaget: SE
Borttaget: SE
Borttaget: er
Borttaget: , förutsatt att ni dels har slagit på denna prenumeration och dels att ni
Borttaget: angivit
Borttaget: ni
Borttaget: SE
Borttaget: så
Borttaget: ni
Borttaget: dubletter
Borttaget: ni
Borttaget: prenumera
Borttaget: så
Borttaget: ni
Borttaget: ert

TTL hos Tjänsteleverantör 1 bedöms som tillräckligt kort kan detta steg hoppas över.

2. DS-nycklar tas bort

Registraren (Tjänsteleverantör 1) för domännamnet ska ta bort den DS-nyckel som är publicerad hos JIS. Om detta inte görs kommer ompekningen att få till följd att DNSSEC-svaren från Tjänsteleverantör 2 går sönder. Signeringen av zonen behöver däremot inte stängas av. Zonen blir dock oskyddad under själva ompekningen. Utvecklingsarbete pågår för att detta ska kunna undvikas i framtiden.

3. Den nya DNS-tjänsten konfigureras med bibehållna tjänster

All DNS-data för domännamnet begärs ut från Tjänsteleverantör 1. Går det inte att få ut uppgifterna från Tjänsteleverantör 1 kan man också få fram dem med hjälp av verktyget "dig". Sedan konfigureras DNS-tjänsten hos Tjänsteleverantör 2 med samma uppgifter, förutom vad gäller den auktoritativa namnservern (NS-posten) som ska vara Tjänsteleverantör 2. Denna namnserver kommer då under övergången att peka till IP-adresserna för webb- och e-postservrarna hos Tjänsteleverantör 1. På så vis kommer tjänsterna att fungera även under den tid det tar för alla rekursiva resolvrar att få de nya DNS-uppgifterna, vilket är beroende av de TTL-värden som JIS och Tjänsteleverantör 1 har satt för sina respektive zoner.

4. Zonen signeras hos TL2.

När DNS-tjänsten etableras hos Tjänsteleverantör 2 ska zonen signeras med DNSSEC även här.

5. Test av den nya DNS-tjänsten

Ett så kallat ”odelegerat domäntest” med JIS tjänst Zonemaster (som finns på https://zonemaster.iis.se/) säkerställer att den auktoritativa namnservern hos Tjänsteleverantör 2 är redo att svara på DNS-frågor om domännamnet.

6. Registrering av ny auktoritativ namnserver hos JIS

Ska man byta registrar för domännamnet görs detta genom att en särskild kod begärs ut från Tjänsteleverantör 1 (ifall detta är den gamla registraren) och ges till Tjänsteleverantör 2 (den nya registraren). Tjänsteleverantör 2 ser då till att registrera den nya auktoritativa namnservern för domännamnet hos JIS, alternativt ger instruktioner kring hur detta ska göras. När det har genomförts inleds övergången till den nya auktoritativa namnservern. Om man inte ska byta registrar utan endast vill byta namnserveroperatör, kontaktas den nuvarande registraren för hjälp med namnserverbytet.

7. Test av att JIS har rätt information

Efter tre timmar har .se-zonen uppdateras. Då kan man med hjälp av JIS tjänst Zonemaster (som finns på https://zonemaster.iis.se/) kontrollera att DNS-svaren innehåller rätt information. Förutom vad gäller NS-posten ska den auktoritativa namnservern hos Tjänsteleverantör 2 tills vidare tillhandahålla exakt samma uppgifter som namnservern hos Tjänsteleverantör 1. Om så inte är fallet, ska Tjänsteleverantör 2 rätta till felaktigheterna.

Borttaget: .SE

Borttaget: .SE

Borttaget: .SE:s

Borttaget: DNSCheck

Borttaget: http://dnscheck.iis.se)

Borttaget: .SE

Borttaget: .SE

Borttaget: så

Borttaget: .SE

Borttaget: .SE:s

Borttaget: DNSCheck

Borttaget: http://dnscheck

Borttaget:)

Borttaget: ej

8. TTL ska ta slut

Under övergången kommer den auktoritativa namnservern hos Tjänsteleverantör 1 att fortsätta svara på DNS-uppslagningar från rekursiva resolvrar som har lagrat tidigare DNS-svar i sitt cacheminne. Allt eftersom tiden går kommer dock de mellanlagrade uppgifternas TTL att ta slut. Då begär den rekursiva resolvern ett nytt svar om domännamnet från en av JIS auktoritativa namnservrar som hänvisar frågan till namnservern hos Tjänsteleverantör 2. TTL för .se-zonen är 24 timmar och om Tjänsteleverantör 1 inte har längre TTL än så (vilket är föga troligt) så kommer samtliga rekursiva resolvrar att hänvisa till Tjänsteleverantör 2 efter 24 timmar.

Borttaget: .SE:s

9. Webb- och e-posttjänster flyttas till TL2

Nu kan DNS-tjänsten hos Tjänsteleverantör 2 konfigureras om så att den pekar ut IP-adresser för webb- och e-postservrar hos Tjänsteleverantör 2 i stället för Tjänsteleverantör 1. Den enda nedtid som då krävs för webbplats och e-post är den TTL som ställdes in innan ompekningen startades, det vill säga 1–5 minuter.

10. Samtliga tjänster hos TL1 stängs ned

När TTL har tagit slut hamnar alla DNS-förfrågningar hos Tjänsteleverantör 2 och därför kan nu alla tjänster hos Tjänsteleverantör 1 avslutas.

11. Den nya DS-posten skickas till JIS

Borttaget:

Borttaget: .SE

Den DS-post som skapats genom signeringen av zonen hos Tjänsteleverantör 2 skickas till JIS. Då publiceras en ny DS-nyckel hos JIS och zonen är återigen skyddad.

Borttaget: .SE

Borttaget: .SE

12. TTL återställs

När flytten är klar återställs TTL för tjänsterna hos Tjänsteleverantör 2 till det tidigare värdet. Nu har ompekningen genomförts med minimal nedtid.

13. Gör en sista kontroll

Efter ett par timmar, när samtliga TTL:er hos Tjänsteleverantör 2 har återgått till det normala och den nya DS-posten har publicerats, kan det vara bra att en sista gång testa att allt står rätt till med hjälp av Zonemaster (https://zonemaster.iis.se/).

Borttaget: DNSCheck (http://dnscheck

Borttaget:).

Källa: .SE:s Internetguide, nr 12 - DNS, Internets vägvisare

Borttaget:

5 Överlåtelse av domännamn

5.1 Definition

Överlåtelse av domännamn är en transaktion mellan två parter där mottagande part blir ny innehavare av ett domännamn och ersätter den avlämnande innehavaren.

I praktiken innebär detta att det sker ett byte av registrant-ID för ett domännamn, där den mottagande innehavaren har ett annat organisations-

eller personnummer än den avlämnande innehavaren. Överlåtelse av domännamn är en registreringstjänst enligt gällande registraravtal.

Vid en överlåtelse uppdateras enbart innehavaren. Domännamnets förfallodatum påverkas inte, utan förblir detsamma.

5.2 Förutsättningar

Överlåtelse av domännamn sker endast på den befintliga innehavarens begäran och efter det att en fullständig överlåtelse har kommit in. För att en överlåtelse ska anses fullständig krävs följande:

1. Att registraren vad gäller *mottagande* innehavare:

- Inhämtar följande obligatoriska uppgifter och verifierar att de är fullständiga och korrekta:
  - Fullständigt firmanamn och kontaktperson för företag respektive för- och efternamn för privatpersoner
  - Organisationsnummer för företag respektive personnummer för privatpersoner
  - Postadress
  - Telefonnummer
  - E-postadress
- Dokumenterar att innehavaren tar del av samt godkänner gällande registreringsvillkor för toppdomänen .se innan överlåtelsen utförs (enligt punkt 11.1 i registraravtalet).

2. Att registraren vad gäller *avlämnande* innehavare:

- Inhämtar ett godkännande med hjälp av JIS särskilda handling (se not 1) eller motsvarande. Handlingen ska undertecknas av avlämnande innehavare och lämnas till registraren.

I normalfallet kräver JIS inte att få ta del av handlingen och gör således inga kontroller av att den är korrekt. Ansvaret för detta ligger på registraren i enlighet med registraravtalet. Dock ska registraren på anmodan från JIS snarast lämna ut en kopia på handlingen till JIS eller, om så krävs, originalet. Handlingen ska sparas hos registraren under hela avtalsperioden. Gallring av handlingar får ske tio år efter genomförd registreringstjänst.

3. Att både avlämnande och mottagande innehavare finns registrerade hos en och samma registrar när överlåtelsen utförs. Detta beror på att:

- En överlåtelse i praktiken genomförs genom att ett registrant-ID byts ut till ett annat i ett domänobjekt. Domänobjektet och registrant-ID:et måste finnas registrerade hos en och samma registrar för att detta ska kunna utföras.
- Registraren måste kunna identifiera avlämnande och mottagande innehavare.

Borttaget: aktuella

Borttaget: valida

Borttaget:
- VAT-nummer ska anges i de fall innehavaren är en utländskt juridisk person inom EU som är momsregistrerad.

Borttaget: .SE:s

Borttaget: blankett

Borttaget: Blanketten

Borttaget: faxas eller postas

Borttaget: .SE

Borttaget: blanketten

Borttaget: .SE

Borttaget: blanketten

Borttaget: .SE

Borttaget: Blanketten

Om inte båda innehavarna finns hos samma registrar måste först ett byte av registrar genomföras. Alternativt registreras den mottagande innehavaren hos den avlämnande innehavarens registrar, överlåtelsen genomförs och sedan utförs byte av registrar.

5.3 Undantag, villkor och restriktioner

Den här rutinbeskrivningen tar inte upp de tekniska detaljerna eller exakt hur en överlåtelse av domännamn utförs via EPP. Information om detta finns i EPP-manualen, vilken finns tillgänglig på registrarwebben.

Förfallodatumet för ett domännamn som överlåts till en ny innehavare kommer inte att flyttas fram ett år. Det ursprungliga förfallodatumet kvarstår. I och med detta kommer heller inte registraren att debiteras för en registreringsavgift.

En ändring av registrant-ID där den nya innehavaren har samma organisations- eller personnummer som den nuvarande innehavaren definieras inte som en överlåtelse, utan är en uppdatering av domänobjektet.

Ett organisations- eller personnummer kan endast ändras genom en överlåtelse (byte av registrant-ID). En registrar har inte möjlighet att på egen hand ändra organisations- eller personnummer i ett befintligt kontaktobjekt.

5.4 Noter

Not 1: Handling för godkännande av överlåtelse av domännamn finns att hämta på registrarwebben.

Flödesschema – Överlåtelse av domännamn

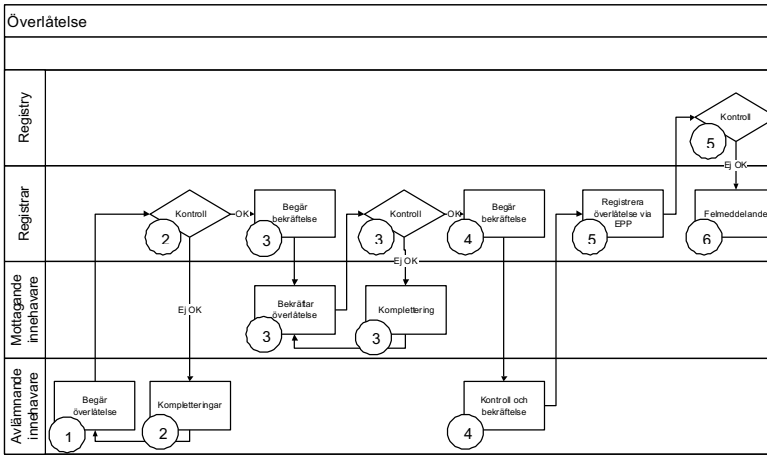

Figur 5: Flödesschema - Överlåtelse av domännamn

Borttaget: rutinbeskrivning

Borttaget: Blankett

Borttaget: Sidbrytning

Steg	Händelse
1.	Den avlämnande innehavaren kontaktar sin registrar och begär överlåtelse av sitt domännamn.
2.	Registraren kontrollerar att begäran verkligen kommer från den avlämnande innehavaren. För mer information om identifiering av innehavare, se ”Instruktion för identifiering av innehavare”.
3.	Registraren tar in fullständiga och korrekta kontaktuppgifter för den mottagande innehavaren och ser till att denne accepterar JIS registreringsvillkor samt dokumenterar detta. Den mottagande innehavaren ska ges tillfälle att kontrollera och bekräfta de uppgifter som anges. Uppgifterna får inte förändras av registraren efter det att de har bekräftats av innehavaren.
4.	Registraren tar in ett godkännande från den avlämnande innehavaren. Detta ska ske via den handling eller motsvarande som JIS tillhandahåller för ändamålet. Handlingen sparas hos registraren och ska kunna visas upp på begäran av JIS.
5.	När registraren har fått in en fullständig överlåtelse enligt ovan, utförs registreringstjänsten genom att EPP-kommandot ”update domain” skickas in för domänobjektet till JIS och på så sätt byta ut domännamnets registrant-ID. Detta ska utföras snarast, dock senast inom fem (5) arbetsdagar från det att registraren har tagit emot överlåtelsen.
6.	Om uppdateringen av någon anledning inte går igenom skickas ett felmeddelande från JIS tillbaka via EPP. I normalfallet sker det omgående, dock senast inom fem (5) arbetsdagar från det att JIS har tagit emot begäran av registraren.
7.	Går uppdateringen igenom skickas ett meddelande om detta från JIS tillbaka via EPP. I normalfallet sker det omgående, dock senast inom fem (5) arbetsdagar från det att JIS har tagit emot begäran av registraren.
8.	Registraren ansvarar för att snarast meddela den avlämnande och mottagande innehavaren när överlåtelsen är genomförd, dock senast inom fem (5) arbetsdagar från det att bekräftelsen har tagits emot från JIS.

Borttaget: aktuella
Borttaget: valida
Borttaget: .SE:s
Borttaget: blankett
Borttaget: .SE
Borttaget: Blanketten
Borttaget: .SE
Borttaget: .SE
Borttaget: .SE
Borttaget: .SE
Borttaget: .SE
Borttaget: .SE.

6 Byte av registrar

6.1 Definition

Byte av registrar sker när en innehavare begär att administrationen av ett domännamn flyttas från en registrar till en annan. I praktiken innebär det att innehavaren blir kund hos den nya registraren och att administrationen därmed sköts av denne. Byte av registrar är en registreringstjänst enligt gällande registraravtal.

6.2 Förutsättningar

Innehavaren måste ha hämtat den gällande auktoriseringskoden hos den avlämnande registraren och lämnat koden till den mottagande registraren.

6.3 Undantag, villkor och restriktioner

Den här rutinbeskrivningen tar inte upp de tekniska detaljerna eller exakt hur ett byte av registrar utförs via EPP. Information om detta finns i EPP-manualen, vilken finns tillgänglig på registrarwebben.

Borttaget:

Den avlämnande registraren ska på innehavarens begäran se till att det skapas en unik auktoriseringskod i domännamnsregistret för det eller de domännamn som innehavaren önskar flytta. Auktoriseringskoden ska lämnas ut skyndsamt, dock senast inom fem (5) arbetsdagar från det att innehavarens begäran har kommit in.

Den avlämnande registraren får inte ta betalt för ett byte av registrar.

Den mottagande registraren ska se till att innehavaren återigen godkänner registreringsvillkoren i samband med att bytet genomförs.

Den information som överförs vid byte av registrar är:

- innehavarens kontaktuppgifter,
- innehavarens domännamn,
- befintliga namnservrar (om inte nya namnservrar angetts)

Borttaget: angivits

Övriga eventuella kontakter såsom administrativ kontakt, teknisk kontakt och/eller avikontakt följer aldrig med utan kopplas bort vid bytet.

Anges inga nya namnservrar görs ingen ändring av namnservrar eller eventuella DS poster. Om däremot nya namnservrar anges tas de gamla bort och de nya läggs till samt att eventuella DS-poster tas bort. Det görs ingen kontroll om de nya servrarna redan finns i IIS databas eller inte. Om till exempel en av de nya namnservrarna inte finns i databasen sedan tidigare kommer bytet av registrar inte att genomföras och EPP servern kommer att ge ett felmeddelande tillbaka.

Borttaget:

Borttaget: .SE:s

Om en registrar, på uppdrag av innehavaren, har begärt avregistrering av ett domännamn deaktiveras domänen under 60 dagar innan den avregistreras. I de fall en domän byter registrar under denna 60-dagars period kommer den begärda avregistreringen att tas bort när bytet sker. Det innebär att ClientDelete"-parametern sätts till "0" och därmed tas ClientDeleteDate och ClientDeactivationDate bort när bytet sker. Om en innehavare vill att domänen ska avregistreras måste de på nytt begära en avregistrering via den nya registraren. På detta sätt har aktuell registrar underlag för den begärda avregistreringen.

6.3.1 Kontakt-ID

I normala fall anger registraren vilket kontakt-ID en kontakt ska få i samband med skapandet av kontakten. Kontakt-ID kan dock endast anges enligt de regler som framgår av EPP-manualen.

Vid byte av registrar är det däremot JIS som utformar kontakt-ID:et. JIS kopierar uppgifterna knutna till den berörda kontakten och skapar en ny kontakt med identiska kontaktuppgifter, den nya kontakten får därmed ett nytt kontakt-ID. Den tidigare kontakten administreras fortsatt av innehavarens tidigare registrar och den nya administreras av innehavarens nya registrar.

Borttaget: .SE

Borttaget: .SE

6.3.2 Hantering av DS-poster

Den mottagande registraren ska innan bytet av registrar genomförs informera innehavaren huruvida bytet påverkar innehavarens DNSSEC.

Om den mottagande registraren inte tillhandahåller tjänsten DNSSEC till innehavaren ska registraren ta bort publicerade DS-poster.

Borttaget: så

Byter man namnserveroperatör är det viktigt att se till korrekt nyckelmaterial finns hos JIS, annars är det stor risk att domännamnet inte fungerar för de som validerar DNSSEC. Se även kapitel 4.7 i detta dokument för en beskrivning av hur man kan gå tillväga för att förhindra detta.

Borttaget: .SE

6.4 Flödesschema – Byte av registrar

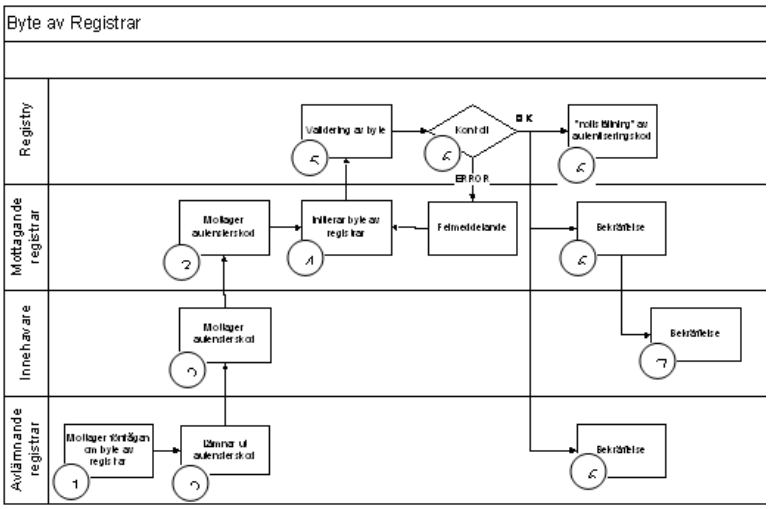

Figur 6: Flödesschema - Byte av registrar

Steg	Händelse
1.	Den avlämnande registraren mottar begäran om byte av registrar. På innehavarens begäran ser den avlämnande registraren till att det skapas en unik auktoriseringskod i domännamnsregistret för det eller de domännamn som innehavaren vill flytta.

Borttaget: ... [2]

2. Den avlämnande registraren lämnar ut auktoriseringskoden till innehavaren. Detta ska ske skyndsamt, dock senast inom fem (5) arbetsdagar från det att innehavarens begäran har kommit in. Den avlämnande registraren ansvarar för att överlämningen sker på ett säkert sätt.

   En registrar är alltid skyldig att lämna ut en auktoriseringskod på begäran av innehavaren. Om avlämnande registrar inte lämnar ut koden inom fem (5) arbetsdagar har IIS rätt att ta fram och lämna ut auktoriseringskod till innehavaren.

   Borttaget: så äger .SE

3. Den mottagande registraren tar emot auktoriseringskoden från innehavaren. Innan bytet slutförs ska den mottagande registraren se till att innehavaren har tagit del av och godkänt registreringsvillkoren samt dokumentera detta.

   Sker bytet via en av den mottagande registraren anvisad webbplats ska registraren särskilt se till att innehavaren tar del av registreringsvillkoren och bekräftar detta genom att klicka för en ruta, eller på ett motsvarande sätt demonstrerar att han eller hon har läst och godkänt registreringsvillkoren.

4. Den mottagande registraren begär snarast ett byte av registrar mot JIS genom EPP-kommando (transfer request).

   Borttaget: .SE

5. EPP-kommandot kontrolleras av JIS.

   Borttaget: .SE

6. Om EPP-kommandot är korrekt utförs begäran och en bekräftelse skickas till både avlämnande och mottagande registrar.

   Borttaget:

   Om något inte är korrekt utförs inte begäran och ett felmeddelande skickas till den mottagande registraren. I normalfallet skickas det omgående, dock senast inom fem (5) arbetsdagar från det att JIS har tagit emot begäran.

   Borttaget: så

   Borttaget: .SE

   När bytet genomförs ”nollställs” auktoriseringskoden av JIS och den mottagande registraren får vid behov ange en ny auktoriseringskod för domännamnet.

   Borttaget:

   Borttaget: .SE

7. Den mottagande registraren ansvarar för att snarast bekräfta bytet till innehavaren, dock senast inom fem (5) arbetsdagar från det att JIS har bekräftat genomförandet.

   Borttaget: .SE

7 Avregistrering av domännamn

7.1 Definition

Avregistrering av domännamn innebär att en registrar åtar sig att på begäran av en innehavare avregistrera dennes domännamn.

I praktiken innebär en avregistrering att registreringen av domännamnet upphör efter en deaktiveringsperiod på 60 dagar. Efter denna period placeras domännamnet i karantän (not 1). Avregistrering av domännamn är en registreringstjänst enligt gällande registraravtal.

7.2 Förutsättningar

En registrar som begär att ett domännamn avregistreras hos JIS måste vara införstådd med Registraravtalet bilaga 5 - Identifiering av innehavare. Det vill säga att rutiner och tillvägagångssätt för denna identifiering uppfyller kraven.

Borttaget: .SE

Borttaget: instruktionen vad gäller identifiering

Borttaget: Mer om identifiering av innehavare framgår av den särskilda instruktionen till gällande registraravtal.

7.3 Undantag, villkor och restriktioner

Den här rutinbeskrivningen tar inte upp de tekniska detaljerna eller exakt hur en avregistrering av domännamn utförs via EPP. Information om detta finns i EPP-manualen, vilken finns tillgänglig på registrarwebben.

Finns ingen begäran av innehavaren kan en avregistrering endast göras av JIS och då på grund av till exempel ett ATF- eller domstolsbeslut. Domännamn som avregistreras på dessa grunder kommer i normalfallet vare sig att ha någon deaktiveringsperiod eller placeras i karantän.

Borttaget: .SE

Under deaktiveringsperioden kan avregistreringen av ett domännamn (som alltså har skett på innehavarens begäran) ångras av innehavaren, vilket innebär att domännamnet återaktiveras. När deaktiveringsperioden är slut kan avregistrering inte längre ångras. Då måste i stället en nyregistrering göras, vilket dock kan ske först efter avslutad karantänsperiod.

7.4 Noter

Not 1. För mer information om frisläppande av domännamn och domännamn i karantän, se rutinbeskrivningen vad gäller frisläppande av domännamn.

7.5 Flödesschema – Avregistrering av domännamn

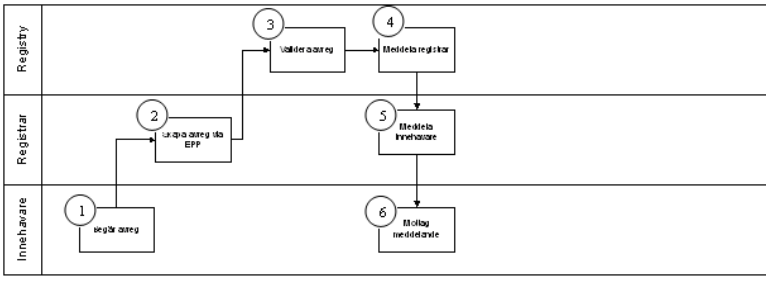

Figur 7: Flödesschema - Avregistrering av domännamn

Steg	Händelse
1.	Registraren får begäran om avregistrering av ett domännamn från innehavaren.
2.	Registraren utför registreringstjänsten mot JIS genom EPP-kommando (uppdatering av domänobjektet).

Borttaget: .SE

3. Kommandot kontrolleras av JIS, ett borttagningsdatum som infaller 60 dagar framåt i tiden sätts (den så kallade deaktiveringsperioden). Domännamnet sätts som ”deactivated” och får även statusen ”ServerHold”.

4. JIS skickar snarast tillbaka en bekräftelse till registraren via EPP, dock senast inom fem (5) arbetsdagar från det att begäran inkom till JIS.

5. Registraren ansvarar för att snarast meddela innehavaren att avregistreringen har utförts, dock senast inom fem (5) arbetsdagar från det att JIS har bekräftat genomförandet.

6 Innehavaren tar emot meddelandet från registraren, men kan ångra avregistreringen fram till deaktiveringsperiodens slut.

Borttaget: .SE

Borttaget: .SE

Borttaget: .SE

Borttaget: .SE

7.6 Flödesschema – Ångra (annullera) avregistrering av domännamn

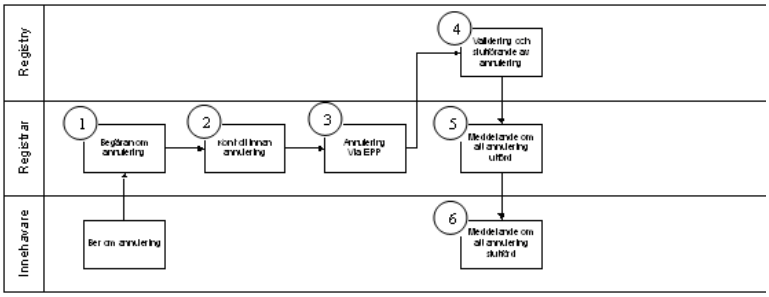

Figur 8: Flödesschema - Ångra (annullera) avregistrering av domännamn

Steg	Händelse
1.	Registraren tar emot innehavarens begäran om annullering av en tidigare utförd avregistrering av ett domännamn.
2.	Registraren kontrollerar att deaktiveringsperioden inte har löpt ut och att annullering därmed är möjlig.
3.	Om annulleringen är möjlig genomför registraren transaktionen mot JIS genom EPP-kommando (uppdatering av domänobjekt).
4.	Kommandot kontrolleras av JIS och borttagningsdatumet tas bort. ”ServerHold” tas bort från domännamnet som i stället får statusen ”Active” eller vad som är aktuellt beroende på dess skede i förnyelsecykeln.
5.	JIS skickar snarast tillbaka en bekräftelse till registraren via EPP, dock senast inom fem (5) arbetsdagar från det att begäran inkom till JIS.

Borttaget: .SE

Borttaget: .SE

Borttaget: .SE

Borttaget: .SE

6. Registraren ansvarar för att snarast meddela innehavaren att avregistreringen har annullerats, dock senast inom fem (5) arbetsdagar från det att JIS har bekräftat annulleringen.

Borttaget: .SE

8 Frisläppande av domännamn

8.1 Definition

Frisläppande av domännamn innebär att ett domännamn blir tillgängligt för nyregistrering efter att ha legat i så kallad karantän. Med karantän avses den period under vilken ett tidigare registrerat domännamn inte längre kan förnyas eller nyregistreras. Perioden sträcker sig från det att deaktiveringsperioden är slut fram till det att domännamnet frisläpps och kan registreras på nytt.

8.2 Förutsättningar

Ett domännamn släpps fritt när något av följande har inträffat:

1. Innehavaren har begärt att domännamnet ska avregistreras, vilket sedan har utförts via EPP av den ansvariga registraren.
2. Domännamnet har inte förnyats av innehavaren, det vill säga att den betalda registreringsperioden har löpt ut.

Oberoende av det bakomliggande skälet, blir domännamnet alltid deaktiverat i 60 dagar innan det hamnar i karantän, för att till sist släppas fritt. Karantänens längd är 7 dagar.

8.3 Undantag, villkor och restriktioner

I samband med att ett domännamn deaktiveras sätts ett frisläppningsdatum. Domännamnet presenteras då i en lista över domännamn som kan bli lediga på JIS webbplats.

Borttaget: .SE:s

När frisläppningsdatumet infaller kommer domännamnet att vara tillgängligt för nyregistrering, dock tidigast klockan 04:00 UTC.

Ett domännamn som ligger i karantän kan inte återfås av den tidigare innehavaren på annat sätt än genom nyregistrering efter frisläppningen. Observera dock att det är först till kvarn som gäller.

När ett domännamn avregistreras av JIS på grund av ATF- eller domstolsbeslut får det vare sig någon deaktiveringsperiod eller karantän. Det listas därför inte heller som ett domännamn som kan komma att frisläppas.

Borttaget: .SE

8.4 Noter

Not 1. Läs även om systembegränsningar i bilaga A.

Not 2. JIS vill även påminna om ordningsreglerna som beskrivs i punkterna 14.2 och 14.3 i registraravtalet vad gäller att inte överbelasta JIS nät, med mera.

Borttaget: .SE

Borttaget: .SE:s

8.5 Flödesschema – Frisläppande av domännamn

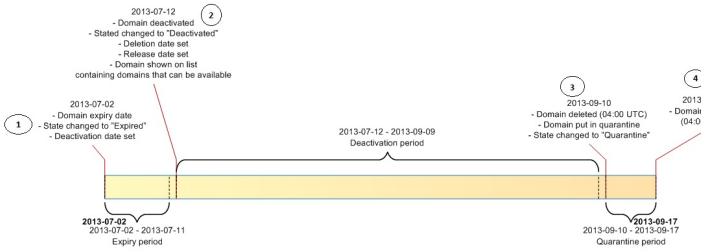

Figur 9: Flödesschema - Frisläppande av domännamn

Steg	Händelse
1.	När domännamnet deaktiveras sätts borttagningsdatum och frisläppningsdatum. Domännamnet och dess frisläppningsdatum tas upp i en lista över domännamn som kan bli lediga på JIS webbplats.
2.	Borttagningsdatumet infaller (det vill säga att deaktiveringsperioden om 60 dagar är slut). Domännamnet avregistreras och läggs i karantän. Det syns fortfarande i Whois men nu i status ”Qurantine” och det visas även fortsättningsvis i listan över domännamn som kan bli lediga.
3.	Frisläppningsdatumet infaller och JIS släpper domännamnet fritt, tidigast 04:00 UTC samma dag.
4.	En registrar kan nyregistrera domännamnet på sedvanligt vis.

Borttaget: .SE:s

Borttaget: .SE

8.6 Bilaga A – Systembegränsningar

Systembegränsningarna gäller för systemet generellt och inte enbart i samband med frisläppande av domännamn.

Borttaget:

- Max 4 TCP-sessioner mot EPP-servern.
- Max 4 IP-adresser genom brandvägg.
- Max session tid 1 timme.

Borttaget: 1timme

- Max idle tid 10 minuter.
- Max 180 transaktioner per minut.
- Min message length 10 bytes.
- Max message lenght 10000 bytes.
- Ett “check” kommando räknas som lika många kommandon som antalet domännamn angivna i kommandot. Om exempelvis tio domännamn är angivna i kommandot räknas det som tio transaktioner. Detsamma gäller för kontakter och hostar.

9 Information om spärrade domännamn

Det finns några kategorier av domännamn som av olika anledningar har spärrats eller reserverats av JIS. Domännamn som är spärrade (Blocked) går inte att registrera överhuvudtaget, det är dock möjligt att registrera vissa särskilda spärrade domännamn, men det hanteras på ett litet annorlunda sätt än en vanlig nyregistrering.

Kategorierna listas i bilaga A nedan. En textfil med samtliga spärrade domännamn kan laddas ned på http://www.iis.se.

9.1 Definition

Ett **spärrat domännamn** är inte alls tillgängligt för registrering. Det rör sig till exempel om test- och exempeldomäner. En komplett förteckning över olika kategorier av spärrade domännamn finns i bilaga B nedan.

Vissa spärrade domännamn är reserverade för registrering uteslutande av en viss organisation eller organisationstyp. Hur en registrar ska hantera en ansökan om registrering av ett sådant domännamn framgår av steg-för-steg-beskrivningen nedan.

Ett sådant domännamn kan inte registreras förrän JIS har granskat ansökan och öppnat möjligheten att registrera domännamnet. Mer ingående information om varje kategori går att läsa i bilaga A nedan.

9.2 Förutsättningar

Samma förutsättningar som vid nyregistrering gäller även vid registrering av vissa spärrade domännamn som är reserverade uteslutande för en viss organisation eller organisationstyp. För mer information om dessa förutsättningar, läs rutinbeskrivningen för nyregistrering av domännamn.

9.3 Undantag, villkor och restriktioner

Se bilaga A och B

Borttaget: length

Borttaget: ... [3]

Borttaget: .SE

Borttaget: . Däremot är

Borttaget: ett reserverat (Reserved)

Borttaget: reserverade och

Borttaget: reserverat

Flyttad (infogning) [1]

Borttaget: reserverat

Borttaget: reserverat

Borttaget: reserverat

Borttaget: .SE

Borttaget: Ett **spärrat domännamn** är inte alls tillgängligt för registrering. Det rör sig till exempel om exempel- och testdomäner.

Flyttad uppåt [1]: En komplett förteckning över olika kategorier av spärrade domännamn finns i bilaga B nedan.

Borttaget: domännamn

9.4 Flödesschema – Registrering av spärrade domännamn reserverade ~~uteslutande för en viss organisation eller organisationstyp~~

Borttaget: domännamn

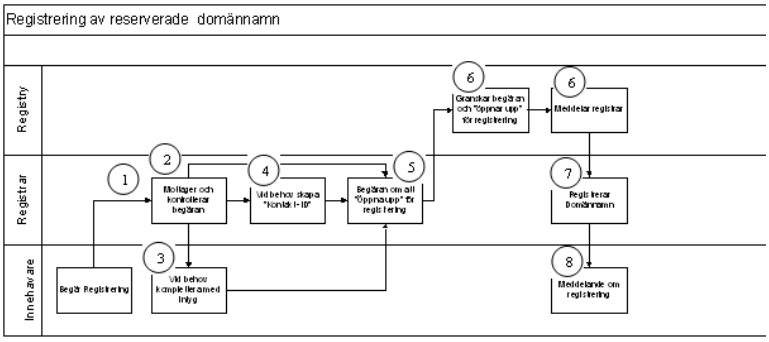

Figur 10: Flödesschema - Registrering av spärrade domännamn reserverade ~~uteslutande~~ ~~för en viss organisation eller organisationstyp~~

Borttaget: domännamn

9.4.1 Innehavaren innehar ”rätten” till domännamnet

Steg	Händelse
1.	Registraren tar emot begäran om registrering av ett spärrat domännamn reserverat uteslutande för en viss organisation eller organisationstyp från någon som innehar ”rätten” till domännamnet.
2.	Registraren skapar ett kontakt-ID för innehavaren om denne inte har det sedan tidigare.
3.	Registraren skickar ett e-postmeddelande till registry@iis.se med en begäran om att ”öppna” domännamnet för registrering. E-postmeddelandet ska innehålla information om kontakt-ID och domännamn.
4.	JIS behandlar begäran och ”öppnar” domännamnet för registrering, alternativt avslår begäran. JIS meddelar snarast registraren om sitt beslut, dock senast inom fem (5) arbetsdagar från det att registrarens begäran har kommit in.
5.	Om begäran är korrekt kan domännamnet registreras på sedvanligt vis. Observera att domännamnet endast går att registrera på det kontakt-ID som JIS har ”öppnat” för, det vill säga det kontakt-ID som registraren skickade in i sin begäran.
6.	Registraren meddelar innehavaren snarast efter genomförd registreringstjänst, dock senast inom fem (5) arbetsdagar från det att JIS har bekräftat genomförandet.

Borttaget: reserverat domännamn

Borttaget: det reserverade

Borttaget: .SE

Borttaget: det reserverade

Borttaget: .SE

Borttaget: det reserverade

Borttaget: .SE

Borttaget: .SE

9.5 Bilaga A – Spärrade domännamn reserverade uteslutande för en viss organisation eller organisationstyp

De spärrade domännamnen reserverade uteslutande för en viss organisation eller organisationstyp är indelade i nedanstående kategori.

- Svensk lag (Swedish law).

9.5.1 Svensk lag (Swedish law)

Skyddet för internationella organisationers namn och förkortningar tar sin utgångspunkt i lagen (1953:711) om skydd för vissa internationella sjukvårdsbeteckningar med mera (lagen kallas ibland Röda Korslagen) och lagen (1970:498) om skydd för vapen och vissa andra officiella beteckningar med tillhörande förordning (1976:100).

Listan över internationella organisationers namn och förkortningar finns tillgänglig hos WIPO, och Patent- och registreringsverket (PRV). PRV informerar kontinuerligt om nytillkomna skyddade beteckningar i ”Varumärkestidningen”.

Den organisation som innehar rättigheten till namnet kan givetvis registrera domännamnet genom att styrka sin rättighet till namnet och verifiera rätten att företräda organisationen, om inte annat anges i aktuell lagstiftning. Om någon annan än den som innehar rätten till domännamnet önskar registrera det, ska sökanden genom intyg kunna styrka att denne har den berörda organisationens godkännande för detta. Även här gäller villkoret om att något annat inte anges i aktuell lagstiftning.

Bilaga B – Spärrade domännamn

Spärrade domännamn är inte möjliga att registrera överhuvudtaget och detta kommer att gälla till dess att något annat beslutas. De tillhör någon av följande kategorier:

- exempel- och testdomänamn (Example and test domains),
- huvuddomäner (Second level domains).
- underdomäner (Sub-domains).

9.6.1 Undantag, villkor och restriktioner

Nedanstående kombinationer är också spärrade men redovisas inte i textfilen på JIS webbplats:

- Alla sifferkombinationer i formatet xxxxxx-xxxx som utgör eller kan komma att utgöra ett svenskt personnummer,
- av tekniska skäl är även domännamn som börjar med två tecken följt av två bindestreck spärrade.

Borttaget: <#>Innehavaren innehar inte ”rätten” till domännamnet, intyg krävs ... [4]

Borttaget: <#>från någon som inte innehar ”rätten” till domännamnet. ... [5]

Borttaget: <#>som innehar rätten till domännamnet. Information om vilka uppgifter intyget ska innehålla finns på registrarwebben.

Borttaget: ... [6]

Borttaget: reserverade

Borttaget: ... [7]

Borttaget: så

Borttaget: Sidbrytning

Borttaget: .SE:s

Sida 1: [1] Borttaget	IIS	2017-09-03 16:38:00

Innehållsförteckning

Innehållsförteckning 1

1 Nyregistrering av domännamn 4
1.1 Definition 4
1.2 Förutsättningar 4
1.3 Registreringsperiod 4
1.4 Undantag, villkor och restriktioner 4
1.5 Flödesschema – Nyregistrering av domännamn 5

2 Förnyelse av domännamn 7
2.1 Definition 7
2.2 Förutsättningar 7
2.3 Undantag, villkor och restriktioner 7
2.4 Domännamnets livscykel ***Fel! Bokmärket är inte definierat.***
2.5 Noter 8
2.6 Flödesschema – Förnyelse av domännamn 9

3 Uppdatering av kontaktuppgifter 10
3.1 Definition 10
3.2 Förutsättningar 10
3.3 Undantag, villkor och restriktioner 10
3.4 Noter 10
3.5 Flödesschema – Uppdatering av kontaktuppgifter 11

4 Hantering av namnservrar 12
4.1 Definition 12
4.2 Förutsättningar 12
4.3 Undantag, villkor och restriktioner 12
4.4 Noter 12
4.5 Flödesschema – Hantering av namnservrar 13
4.6 Bilaga A – Förhandskontroll och DNSCheck 13
4.7 Bilaga B – Typfall för en ompekning av ett domännamn 14

5 Överlåtelse av domännamn 17
5.1 Definition 17
5.2 Förutsättningar 17
5.3 Undantag, villkor och restriktioner 18
5.4 Noter 18
5.5 Flödesschema – Överlåtelse av domännamn 19

6 Byte av registrar 21
6.1 Definition 21
6.2 Förutsättningar 21
6.3 Undantag, villkor och restriktioner 21
6.4 Flödesschema – Byte av registrar 22

7 Avregistrering av domännamn 24
7.1 Definition 24
7.2 Förutsättningar 24
7.3 Undantag, villkor och restriktioner 24
7.4 Noter 24
7.5 Flödesschema – Avregistrering av domännamn 24
7.6 Flödesschema – Ångra (annullera) avregistrering av domännamn 25

8 Frisläppande av domännamn 27
8.1 Definition 27
8.2 Förutsättningar 27
8.3 Undantag, villkor och restriktioner 27

8.4 Noter 27
8.5 Flödesschema – Frisläppande av domännamn 28
8.6 Bilaga A – Systembegränsningar 28

9 Registrering av reserverade domännamn och information om spärrade domännamn 30
9.1 Definition 30
9.2 Förutsättningar 30
9.3 Undantag, villkor och restriktioner 30
9.4 Flödesschema – Registrering av reserverade domännamn 31
9.5 Bilaga A – Reserverade domännamn 33
9.6 Bilaga B – Spärrade domännamn 34

Figurförteckning

Figur 1: Flödesschema - Nyregistrering av domännamn 5
Figur 3: Flödesschema - Förnyelse av domännamn 9
Figur 4: Flödesschema - Uppdatering av kontaktuppgifter.....11
Figur 5: Flödesschema - Hantering av namnservrar 13
Figur 6: Flödesschema - Överlåtelse av domännamn.....19
Figur 7: Flödesschema - Byte av registrar 22
Figur 8: Flödesschema - Avregistrering av domännamn 24
Figur 9: Flödesschema - Ångra (annullera) avregistrering av domännamn 25
Figur 10: Flödesschema - Frisläppande av domännamn 28
Figur 11: Flödesschema - Registrering av reserverade domännamn.....31

Sida 20: [2] Borttaget IIS 2017-09-03 16:38:00

Sida 26: [3] Borttaget IIS 2017-09-03 16:38:00

Registrering av reserverade domännamn och information

1

Sida 28: [4] Borttaget IIS 2017-09-03 16:38:00

Innehavaren innehar inte ”rätten” till domännamnet, intyg krävs

Steg	Händelse
1.	**Registraren tar emot begäran om registrering av ett reserverat**

1.1

Sida 28: [5] Borttaget IIS 2017-09-03 16:38:00

från någon som inte innehar ”rätten” till domännamnet.

2. **Registraren ber innehavaren att skaffa ett intyg från den**

1.2

Sida 28: [6] Borttaget IIS 2017-09-03 16:38:00

3. Registraren skapar ett kontakt-ID för innehavaren om denne inte har det sedan tidigare.

4. Registraren skickar ett e-postmeddelande till registry@iis.se med en begäran att ”öppna” det reserverade domännamnet för registrering. E-postmeddelandet ska innehålla information om kontakt-ID, domännamn och intyget.

5. .SE behandlar begäran och ”öppnar” det reserverade domännamnet för registrering, alternativt avslår begäran. .SE meddelar snarast registraren om sitt beslut, dock senast inom fem (5) arbetsdagar från det att registrarens begäran har kommit in.

6. Om begäran är korrekt kan det reserverade domännamnet registreras på sedvanligt vis. Observera att domännamnet endast går att registrera på det kontakt-ID som .SE har ”öppnat” för, det vill säga det kontakt-ID som registraren skickade in i sin begäran.

7. Registraren meddelar innehavaren snarast efter genomförd registreringstjänst, dock senast inom fem (5) arbetsdagar från det att .SE har bekräftat genomförandet.

Bilaga A – Reserverade domännamn

Sida 28: [7] Borttaget	IIS	2017-09-03 16:38:00

Bilaga 9 – IIS integritetspolicy för Registrarers personuppgifter

Denna integritetspolicy avser Stiftelsens behandling av Registrarens personuppgifter, såsom till exempel Registrarens kontaktperson.

1 Behandling av personuppgifter

Stiftelsen är personuppgiftsansvarig för behandlingen av personuppgifter som lämnas av Registraren såsom namn, epost-adress och telefonnummer. Stiftelsen behandlar personuppgifterna i enlighet med gällande lagstiftning.

Behandling av personuppgifter kan även ske hos den som Stiftelsen har anlitat om det behövs för att fullfölja Stiftelsens skyldigheter enligt Registraravtalet.

2 Ändamål med samt laglig grund för behandlingen

Ändamålet med behandlingen av personuppgifterna är att Stiftelsen ska kunna administrera avtalsförhållandet mellan Stiftelsen och Registraren samt uppfylla de åtaganden som Stiftelsen har enligt Registraravtalet.

Uppgifterna kan komma att behandlas för att upprätta en god registrar- och registervård, såsom årlig Nöjd Registrar Index. Detta innebär att uppgifterna kan komma att samköras med andra register för ovanstående syften.

Laglig grund för behandlingen av uppgifterna är för att kunna kontakta Registraren till exempel för tekniska och administrativa frågor samt annan information relaterat till avtalsförhållandet (berättigat intresse).

3 Utlämnande

Uppgifterna publiceras på Stiftelsens publika webbsida över Stiftelsens certifierade registrarer.

4 Rätt till registerutdrag, rättelse och radering

Den vars personuppgifter finns registrerade hos Stiftelsen har, i enlighet med gällande personuppgiftslagstiftning, utan kostnad, få information om de personuppgifter som Stiftelsen behandlar om denne. En sådan begäran ska göras skriftligen till Stiftelsen. Den registrerade har även rätt att begära att

Stiftelsen rättar eller tar bort sådana personuppgifter som inte är riktiga eller som annars inte behandlas i enlighet med gällande lagstiftning.

5 Kontaktuppgifter

Synpunkter och reaktioner på Stiftelsens sätt att hantera integritetsfrågor utvärderas och hanteras skyndsamt. Den som har frågor eller vill lämna synpunkter kan kontakta Stiftelsens personuppgiftsombud på info@iis.se.

Stiftelsen för Internetinfrastruktur
Box 92037, 120 07 Stockholm
Tel +46 8 452 35 00
info@iis.se
Org. nr 802405-0190
www.iis.se

Den registrerade har även rätt att lämna klagomål avseende personuppgiftsbehandling till Datainspektionen.